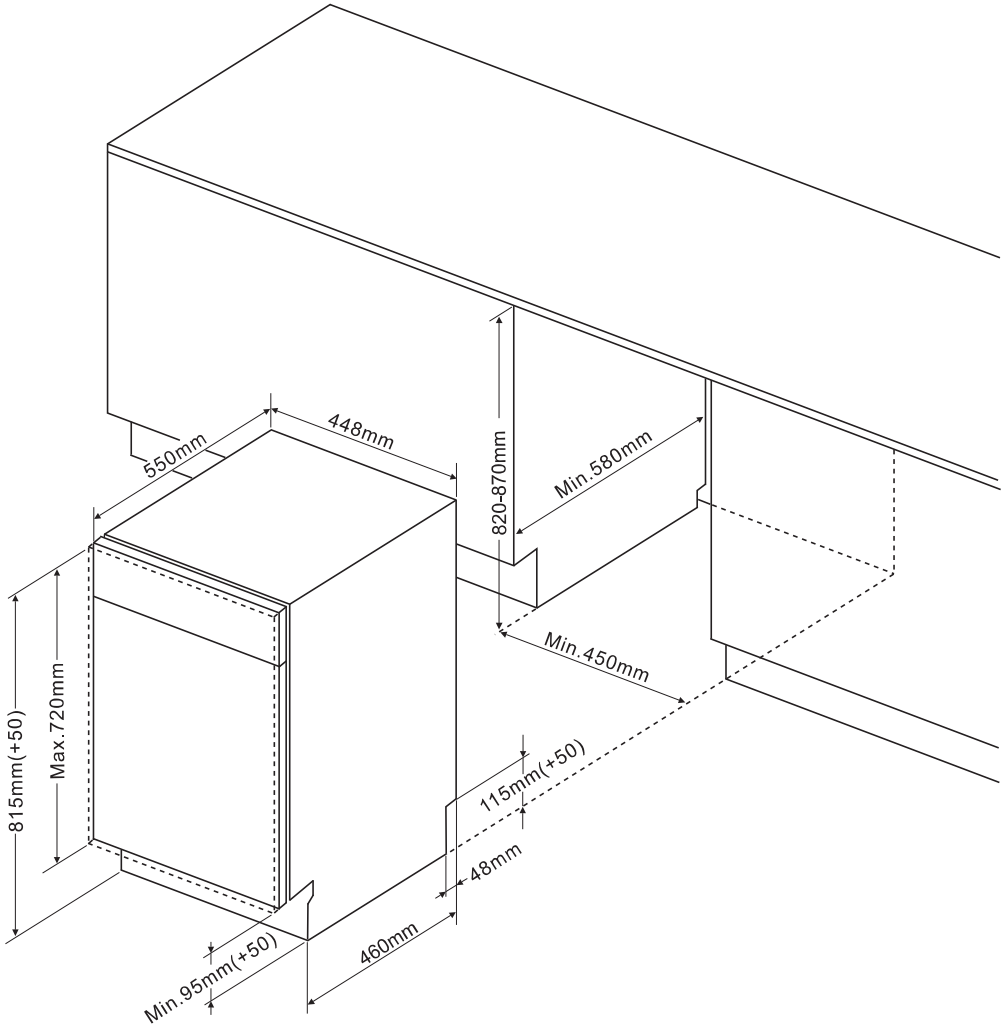

Hmotnost nábytkové desky musí činit:
*Pro 45 cm s panelem úplně zabudovaným - ≤3,2-5kg
*Pro 45 cm s panelem viditelným - ≤3,2-5kg

Hmotnost nábytkové desky musí činit:
*Pro 60 cm s panelem úplně zabudovaným - ≤3,2-7kg
*Pro 60 cm s panelem viditelným - ≤3,2-6kg

Upozorňujeme, že u spotřebičů s posuvnými dveřmi je doporučená hmotnost předního panelu - ≤3,2-10 kg