SONY

5-056-359-**51**(1)

Sound Bar

Felhasználói útmutató	HU
Ghid de referință	RO
Referenční příručka	CZ

https://rd1.sony.net/help/ht/208283c/h_zz/

©2024 Sony Corporation
Printed in Malaysia
https://www.sony.net/

* 5 0 5 6 3 5 9 5 1 * (1)

BRAVIA Theatre Bar 9

Model: YY2083C

Magyar **Sound Bar**

A készülék használata előtt mindenképpen lépjen a következő URL-címre, és olvassa el a végfelhasználói licencszerződést (EULA). A megállapodás tartalma a készülékhez csatlakoztatott (külön megvásárolható) hangszórókra is vonatkozik (kivéve, ha ezekre a hangszórókra külön licencszerződés vonatkozik).
https://rd1.sony.net/help/vs/el22/h_zz/

Modell: YY2083C

A „termék” szó ebben a dokumentumban a készülékre vagy annak tartozékaira vonatkozik.

Európai ügyfeleinknek

A terméket ne használja szűk zárt térben, például könyvszekrényben vagy beépített szekrényben.

Ne zárja el az egység szellőzőnyílásait újsággal, terítővel, függönnyel stb., mert az tüzet okozhat. Ne használjon a közelében nyílt lángot (pl. ne helyezzen rá égő gyertyát).

Vigyázzon, hogy ne érje ezt a terméket csöpögő vagy fröcsögő víz, és ne helyezzen rá folyadékkal töltött tárgyakat, például vázát, mert az tüzet vagy áramütést okozhat.

A készülék addig nincs leválasztva a hálózati áramforrásról, amíg a fali csatlakozóaljzatra csatlakozik, akkor sem, ha magát a készüléket kikapcsolta.

Úgy helyezze el az egységet, hogy gond esetén tápkábelét azonnal kihúzhassa a konnektorból.

FIGYELEM
Ne takarja el a szellőzőnyílásokat.
Ne használja ezt az egységet puha felületeken (ágynemű, takarók, stb.).

Távvezérlő esetén
FIGYELEM
Az akkumulátor nem megfelelő típusúra cserélése tüzet vagy robbanást okozhat.
Az elhasznált elemeket/akkumulátorokat a helyi szabályok és előírások szerint ártalmatlanítsa.

Az elemeket/akkumulátorokat (akkucsomagot, beszerelt akkumulátort) nem szabad tartósan kitenni túlzott hőhatásnak, például napsütésnek, tűznek, hasonlóknak.

A készülék mágnest vagy mágneseket tartalmaz, amelyek zavart okozhatnak a szívritmus-szabályozók, a programozható hydrocephalus söntszelepek és egyéb orvosi eszközök működésében. A készüléket ne helyezze ilyen orvosi eszközöket használó személy közelébe. Ha ilyen orvosi eszközöket használ, a készülék használata előtt kérje ki kezelőorvosa tanácsát.

Az adattábla és fontos biztonsági információk a következő helyeken találhatók:
• az egység alján

Az egységhez csatlakozó mobiltelefon vagy más vezeték nélküli eszköz emberi testtel érintkezésekor várható hatásokról részletek a vezeték nélküli eszköz felhasználói kézikönyvében találhatók.

Ez az egység az elvégzett vizsgálatok szerint megfelel az elektromágneses összeférhetőségi rendelkezéseknek, ha 3 m-nél rövidebb kábellel csatlakoztják.

Figyelmeztetjük, hogy az egységen a jelen kézikönyvben külön nem engedélyezett módosítások és átalakítások a gép üzemeltetési jogának visszavonását eredményezhetik.

A CE-jelölés érvényessége azokra az országokra/régiókra korlátozódik, ahol ezt jogszabály írja elő, elsődlegesen az EGT (Európai Gazdasági Térség) országaiban/régióiban és Svájcban.

Megjegyzés a felhasználók számára: a következő tájékoztatás az EU irányvonalait alkalmazó országokban/régiókban értékesített termékekre vonatkozik.

Ezt a terméket a Sony Corporation vagy megbízottja gyártotta.
EU importőr: Sony Europe B.V.
Az EU importőrrel vagy az Európai termékbiztonsággal kapcsolatos kérdéseket a gyártó jogosult képviselőjének kell küldeni, Sony Belgium, bijkantoor van Sony Europe B.V., Da Vincilaan 7-D1, 1930 Zaventem, Belgium.

Javasolt kábelek
Gazdagéphez és/vagy perifériákhoz csak árnyékolt és földelt kábelekkel és csatlakozókkal szabad csatlakozni.

A Sony Corporation igazolja, hogy ez a készülék megfelel a 2014/53/EU irányelvnek.
Az EU-megfelelőségi nyilatkozat teljes szövege elérhető a következő internetes címen:
https://compliance.sony.eu

BE, BG, CZ, DK, DE, EE, IE, EL, ES, FR, HR, IT, CY, LV, LT, LU, HU, MT, NL, AT, PL, PT, RO, SI, SK, FI, SE, UK, IS, LI, NO, CH, AL, BA, MK, MD, RS, ME, XK, TR, UK (NI) országban e rádióberendezés használatba vételére vagy engedélyeztetésére a következő korlátozások vagy követelmények vonatkoznak:
Az 5 150 MHz–5 350 MHz-es sáv csak beltéri használatra engedélyezett.

Feleslegessé vált elemek/akkumulátorok, elektromos és elektronikus készülékek hulladékként való eltávolítása. (Használható az Európai Unió és egyéb országok szelektív hulladékgyűjtési rendszereiben)
Ez az elemen/akkumulátoron, a készüléken vagy annak csomagolásán található szimbólum jelzi, hogy a termék nem kezelhető háztartási hulladékként. Egyes elemeken/akkumulátorokon, vagy azok csomagolásán ez a szimbólum együtt szerepelhet az ólom (Pb) vegyjelével akkor, ha az elem/akkumulátor 0,004%-nál több ólmot tartalmaz. Az elhasznált elemek/akkumulátorok és készülékek a kijelölt gyűjtőhelyeken történő leadásával segít megelőzni a környezet és az emberi egészség károsodását, amely bekövetkezhetne, ha nem követi a hulladékkezelés helyes módját. Az anyagok újrahasznosítása segít a természeti erőforrások megőrzésében. Az olyan berendezéseknél alkalmazott elemeket/akkumulátorokat, ahol biztonsági, üzemviteli, illetve adatok megőrzése érdekében elengedhetetlen az energiaellátás folyamatosságának biztosítása, csak az arra felkészült szerviz cserélheti ki. Beépített akkumulátor esetén, hogy biztosítható legyen az akkumulátor megfelelő kezelése, a termék elhasználódásakor jutassa el azt egy arra kijelölt elektromos és elektronikus hulladékgyűjtő helyre. Minden más elem/akkumulátor esetén, kérjük, tanulmányozza a termékhez mellékelt útmutatót az elem/akkumulátor a készülékből történő biztonságos eltávolításának megfelelő módjával kapcsolatban. Az elemet/akkumulátort a használt elemek gyűjtőhelyén adja le. A termék és az elemek/akkumulátorok újrahasznosításával kapcsolatos további információkat illetően forduljon a területileg illetékes hivatalhoz, a helyi hulladékgyűjtő szolgáltatóhoz vagy ahhoz az üzlethez, amelyben a terméket vásárolta.

FIGYELEM
Áramütésveszély.
Ne nyissa fel.

Ez az egység csak úgy helyezhető üzembe és működtethető, hogy sugárzója legalább 20 cm-re legyen bármely testrésztől.

A BLUETOOTH® és a vezeték nélküli LAN funkció be/ki kapcsolása

• A BLUETOOTH és a vezeték nélküli LAN funkció kikapcsolásához nyomja meg a hozzá adott távirányító INPUT (Bemenet), ◿ (Hangerő) –, ◿ (Hangerő) + és INPUT (Bemenet) gombját, ebben a sorrendben.
• A BLUETOOTH és a vezeték nélküli LAN funkció bekapcsolásához nyomja meg ismét a hozzá adott távirányító INPUT (Bemenet), ◿ (Hangerő) –, ◿ (Hangerő) + és INPUT (Bemenet) gombját, ebben a sorrendben.

Automatikus készenléti funkció

A egység körülbelül 20 perc elteltével automatikusan készenléti üzemmódba lép, ha nem használják vagy nincs kimenő hangjel.

A funkció letiltása növeli az energiafogyasztást, mivel az egység nem kapcsol ki automatikusan, ha nem használják.

A falra erősített rúdhangszóró használata

A rúdhangszóró falra szereléséhez szükséges alkatrészekkel és lépésekkel kapcsolatos információk a Súgó útmutatóban találhatók.

https://helpguide.sony.net/ht/208283c/v1/hu/contents/010_Mounting_the_Bar_Speaker_on_a_Wall.html

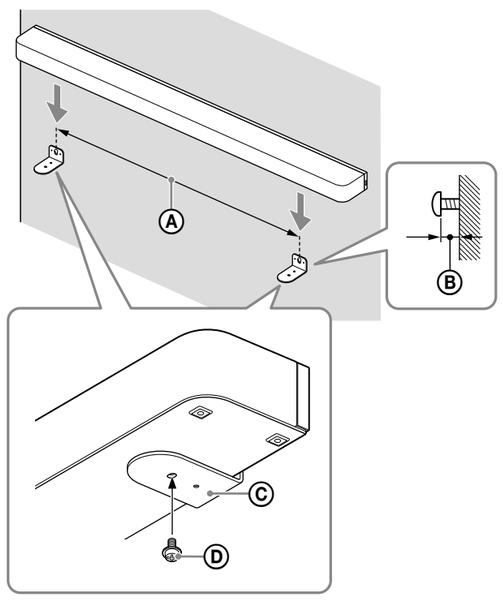

Ⓐ A falra szereléshez szükséges (kereskedelmi forgalomban kapható) csavarok közötti távolság: 1 056 mm
Ⓑ A falra szereléshez szükséges csavar feje és a fal közötti távolság: 3,5 mm – 4,5 mm
Ⓒ Fali tartó (tartozék)
Ⓓ Csavar (tartozék)

Megjegyzések

• A rúdhangszóró falra szereléséhez használja a tartozékként mellékelt fali tartókat. Ne erősítse közvetlenül a falra a rúdhangszórót. Ez jelentősen megemeli a rúdhangszóró belső hőmérsékletét, amitől az károsodhat vagy meghibásodhat.
• Függessze a rúdhangszórót vízszintesen egy megerősített falra.
• Bízza Sony márkakereskedőre vagy engedéllyel rendelkező vállalkozóra a hangszórók felszerelését, a biztonság teljes figyelembe vételével.
• A Sony nem vállal felelősséget a nem megfelelő vagy nem stabil felszerelés, a helytelen használat vagy természeti katasztrófa által okozott balesetekért vagy károkért.
• A biztonság érdekében legalább két személy kell, hogy végezze a rúdhangszóró felszerelését.
• Készítse elő a fal anyagának és keménységének megfelelő (külön megvásárolandó) csavarokat. A fal anyagához alkalmatlan csavarok károsíthatják a falat.
• Rögzítse a csavarokat biztonságosan a fali tartógerendába.

Engedélyek

• Ez a termék olyan szoftvert tartalmaz, melyet a Sony a szoftver szerzői jogainak tulajdonosával kötött licencszerződés keretében használ. A szoftver szerzői jogai tulajdonosa kérésének értelmében kötelesek vagyunk közölni a szerződés tartalmát az ügyfelek felé. Kérjük, a következő URL-címen olvassa el:
https://rd1.sony.net/help/ht/sl/24a/
• A termékben található szoftver olyan szerzői jogvédelem alatt álló szoftvereket tartalmaz, amelyekre a GPL/LGPL és más licencek érvényesek, amelyek megkövetelhetik a forráskódhoz való hozzáférést. A GPL/LGPL (és más licencek) által megkövetelt vonatkozó forráskód másolatát a következő URL-címen találhatja meg.
Ha a következő URL-címen található űrlapon keresztül ezt jelzi felénk, akkor a GPL/LGPL által előírt forráskódot fizikai adathordozón a termék utolsó kiszállításától számított három évig kaphatja meg tőlünk.
Ez a lehetőség mindenki számára elérhető, aki hozzáfért ehhez az információhoz.
https://oss.sony.net/Products/Linux/
Kérjük, vegye figyelembe, hogy a Sony nem tud válaszolni vagy reagálni az ilyen forráskód tartalmával kapcsolatos semmilyen kérdésre sem.
• Itt találhatók azon harmadik felek licencei, amelyek a Spotify szoftverére vonatkoznak:
https://www.spotify.com/connect/third-party-licenses.
• A Dolby, Dolby Vision, Dolby Atmos és dupla D szimbólum a Dolby Laboratories Licensing Corporation regisztrált védjegyei.
A gyártás a Dolby Laboratories licencengedélyével történt. Bizalmas kiadatlan anyagok.
Dolby Laboratories © 2012–2021 szerzői joga. Minden jog fenntartva.
• A DTS szabadalmai itt találhatók: http://patents.dts.com.
Készült a DTS, Inc. vagy a DTS Licensing Limited licence alapján. A DTS, DTS:X név és a DTS:X logó a DTS, Inc. bejegyzett védjegye vagy védjegye az Egyesült Államokban és más országokban.
© 2021 DTS, Inc. MINDEN JOG FENNTARTVA.
• A harmadik felek által biztosított szolgáltatásokat előzetes értesítés nélkül megváltoztathatják, felfüggeszthetik vagy megszüntethetik. A Sony ilyen esetekben nem vállal felelősséget.

Óvintézkedések

• A készülék bekapcsolása előtt ellenőrizze, hogy a helyi hálózati feszültség megegyezik-e a rendszer tápfeszültségével. A tápfeszültség a készülék alján található adattáblán található meg.
• A mellékelt hálózati tápkábel kizárólag ehhez a készülékhez alkalmas. Nem használható más készülékekhez.
• Ha hosszabb ideig nem fogja használni a készüléket, húzza ki a hálózati tápkábelt a hálózati aljzatból. A hálózati tápkábel kihúzásakor mindig a dugaszt fogja meg. Soha ne magát a kábelt húzza.
• A hálózati tápkábelt csak minősített szakszervizben szabad kicserélni.

Elhelyezés

• A készüléket ne helyezze hőforrás közelébe, ne tegye ki közvetlen napsütésnek, nagy pornak vagy ütésnek.
• Ügyeljen arra, hogy ha a készüléket speciálisan kezelt (viaszozott, olajozott, polírozott stb.) padlón helyezi el, akkor a padló foltossá válhat vagy elszíneződhet.
• Ennek a készüléknek a hangszórói nincsenek ellátva mágneses árnyékolással. Ne helyezzen mágneskártyákat a készülékre vagy a közelébe.
• A TV-n kívül ne tegyen fém tárgyakat a készülék közelébe. A vezeték nélküli funkciók instabillá válhatnak.

A készülék gondozása

• A textilen lévő port vagy szennyeződést egy puha törlőruhával kell óvatosan eltávolítani.
  – Ha körömmel kaparják le a szennyeződést, vagy túlzott erőt alkalmaznak, az kárt tehet a textilben.
  – Ne használjon kefét és hasonló eszközöket, mivel azok az eszköz anyagától függően kárt tehetnek a textilben.
  – Ha a textiles rész erősen szennyezett, törölje le egy semleges mosogatószerrel kissé megnedvesített puha törlőruhával, majd törölje le ismét egy száraz és puha törlőruhával.
  Ha nem semleges mosogatószert használ, azzal fakulást okozhat, vagy kárt tehet a textilben.
• A szekrényt egy enyhe mosogatószerrel megnedvesített puha törlőruhával törölje le. Ne használjon dörzsit, tisztítószert vagy oldószereket, például alkoholt vagy benzolt.

A BLUETOOTH®-kommunikáció

• A BLUETOOTH-készülékek által kibocsátott mikrohullámú sugárzás befolyásolhatja az orvosi készülékek működését. A következő helyeken kapcsolja ki ezt a készüléket és más BLUETOOTH-készülékeket is, mivel balesetet okozhatnak:
  – kórházakban, vonatokon elsőbbségi ülőhelyek közelében, olyan helyeken, ahol gyúlékony gáz lehet jelen, automata ajtók vagy tűzjelzők közelében.

Az átadással/hulladékkezeléssel kapcsolatos megjegyzések

• Átadás/hulladékkezelés előtt mindenképpen állítsa alaphelyzetbe a készüléket, és törölje a személyes adatokat és a beállításokat.
Ha a készüléket visszaállítás nélkül adja át vagy selejtezi le, mások hozzáférhetnek a személyes adataihoz, és felhasználhatják őket.
Az alaphelyzetbe állítás módjáról a súgóútmutatóban talál részletes információkat.

Egyéb megjegyzések

• A hő felgyülemlésének elkerülése és a készülék élettartamának meghosszabbítása érdekében helyezze a készüléket megfelelő szellőzéssel rendelkező helyre.
• Ha a készülékbe szilárd tárgy vagy folyadék kerül, akkor a készüléket csatlakoztassa le a tápfeszültségről, és a további használat előtt ellenőriztesse szakemberrel.
• **Internetkapcsolat és IP-cím**
Amikor a termék szoftverfrissítés céljából csatlakozik az internetre, vagy külső szolgáltatásokat vesz igénybe, műszaki adatokat, például IP-címet (vagy az eszköz információit) használ fel. Elképzelhető, hogy a szoftver frissítésekor ezekről az adatokról frissítési kiszolgálóink is értesülnek annak érdekében, hogy az eszközéhez megfelelő szoftverfrissítéseket tudjuk biztosítani. Ha egyáltalán nem szeretné, hogy ezeket a műszaki adatokat használjuk, ne állítsa be a vezeték nélküli internetkapcsolatot.
• Ha a készüléket csatlakoztatja az internetre, használja az internetszolgáltató által szállított routert (ADSL modem vagy optikai vonalvégi eszköz router funkcióval, vagy Wi-Fi elérési pont). Ha az internetre router használata nélkül csatlakozik, biztonsági probléma léphet fel. Ha nem biztos abban, hogy a hálózati vonal fali csatlakozója rendelkezik-e router funkcióval, kérdezze meg a társasház kezelőjét vagy az internetszolgáltatót.
• Ha olyan kérdése vagy problémája van a készülékkel kapcsolatban, amelyre ez a kézikönyv nem terjed ki, forduljon a legközelebbi Sony márkakereskedőhöz.

Kereskedelmi védjegyek

• A Spotify és a Spotify logók a Spotify AB bejegyzett védjegyei.*
  * Előfordulhat, hogy a Spotify szolgáltatás egyes országokban/régiókban nem érhető el. További információkért látogasson el a support.spotify.com webhelyre.
• A BLUETOOTH® jelzés és emblémák a Bluetooth SIG, Inc. tulajdonában lévő bejegyzett védjegyek, a Sony Group Corporation és leányvállalatai ezeket minden esetben licencmegállapodás keretében használják.
• A Wi-Fi®, a Wi-Fi Protected Access® és a Wi- Fi Alliance® a Wi-Fi Alliance bejegyzett kereskedelmi védjegye.
• A Wi-Fi CERTIFIED™, WPA™, WPA2™ és WPA3™ a Wi-Fi Alliance védjegye.
• A HDMI™, a HDMI High-Definition Multimedia Interface és a HDMI Trade dress kifejezések, valamint a HDMI emblémák a HDMI Licensing Administrator, Inc. védjegyei vagy bejegyzett védjegyei.
• Az LDAC név és LDAC logó a Sony Group Corporation vagy társvállalatai védjegye.
Az összes egyéb védjegy és bejegyzett védjegy a megfelelő tulajdonosok védjegye, illetve bejegyzett védjegye. Ebben a kézikönyvben a ™ és az ® jelek nincsenek feltüntetve.

Műszaki adatok

Sound Bar (YY2083C)

Erősítő
TELJESÍTMÉNYLEADÁS (névleges)
Bal első + jobb első hangszóróblokkok: 33 W + 33 W (6 ohm esetén, 1 kHz 1 % THD)
Középső + középső hangszóróblokkok: 33 W + 33 W (6 ohm esetén, 1 kHz 1 % THD)
Bal első magashangsugárzó + jobb első magashangsugárzó hangszóróblokkok: 33 W + 33 W (4 ohm esetén, 10 kHz 1 % THD)
Középső magashangsugárzó hangszóróblok: 33 W (6 ohm esetén, 10 kHz 1 % THD)
Bal felső + jobb felső hangszóróblokkok: 33 W + 33 W (6 ohm esetén, 1 kHz 1 % THD)
Bal oldalsó + jobb oldalsó hangszóróblokkok: 33 W + 33 W (6 ohm esetén, 1 kHz 1 % THD)
Bal irányított magashangsugárzó + jobb irányított magashangsugárzó hangszóróblokkok: 33 W + 33 W (6 ohm esetén, 15 kHz 1 % THD)
TELJESÍTMÉNYLEADÁS (referenciaérték)
Bal első/jobb első hangszóróblokkok: 45 W (csatornánként 6 ohm esetén, 1 kHz)
Középső/középső hangszóróblokkok: 45 W (csatornánként 6 ohm esetén, 1 kHz)
Bal első magashangsugárzó/jobb első magashangsugárzó hangszóróblokkok: 45 W (csatornánként 4 ohm esetén, 10 kHz)
Középső magashangsugárzó hangszóróblok: 45 W (6 ohm esetén, 10 kHz)
Bal felső/jobb felső hangszóróblokkok: 45 W (csatornánként 6 ohm esetén, 1 kHz)
Bal oldalsó/jobb oldalsó hangszóróblokkok: 45 W (csatornánként 6 ohm esetén, 1 kHz)
Bal irányított magashangsugárzó/jobb irányított magashangsugárzó hangszóróblokkok: 45 W (csatornánként 6 ohm esetén, 15 kHz)

Vezeték nélküli LAN
Kommunikációs rendszer
IEEE 802.11 a/b/g/n/ac
Frekvenciasáv
2,4 GHz, 5 GHz

BLUETOOTH
Kommunikációs rendszer
BLUETOOTH specifikáció, 5.2 verzió
Frekvenciasáv
2,4 GHz sáv (2,400 0 GHz – 2,483 5 GHz)

USB (kizárólag szervizeléshez)
SZERVIZ porthoz
„A” típusú (USB-tároló csatlakoztatásához)

HDMI rész
Csatlakozó
„A” típusú (19 tűs)

Általános jellemzők
Áramellátás
220 V – 240 V AC, 50 Hz/60 Hz
Fogyasztás
Bekapcsolva: 62 W
Ha a [Network/Bluetooth Standby] BE van kapcsolva: legfeljebb 2,3 W
Ha a [Network/Bluetooth Standby] KI van kapcsolva: legfeljebb 0,5 W
Ha a [Standby Through] KI van kapcsolva, vagy a [Standby Through] beállítása [Auto], miközben a csatlakoztatott TV ki van kapcsolva.
A termék router funkcióval rendelkezik, amely képes hangadatokat továbbítani Wi-Fi útján egy másik Sony audio termékhez.
Méretek (kb.) (szé/ma/mé)
A kiálló részeket nem számítva
Sound Bar: 1 300 mm × 64 mm × 113 mm
Sound Bar a fali tartóval: 1 300 mm × 65,4 mm × 123 mm
Sound Bar a lábbal: 1 300 mm × 76,2 mm × 113 mm
Tömeg (kb.)
Sound Bar: 5,5 kg
Sound Bar a fali tartóval: 5,8 kg
Sound Bar a lábbal: 5,5 kg

Vezeték nélküli jeladó/vevő

Kommunikációs rendszer
Vezeték nélküli hang specifikáció, 4.0 verzió
Frekvenciasáv
5 GHz

Mellékelt tartozékok

Sound Bar (1)
Távvezérlő (1)
Elem (2)
FALRA SZERELÉSI SABLON (1)
Fali tartó (2), Csavar (2)
Láb (2)
HDMI-kábel (4K, 8K átvitel támogatása) (1)
Középső tv-hangszóró üzemmód kábele (1)
Hálózati tápkábel (1)
Dokumentumok (1 készlet)

Rádiófrekvencia-sávok és maximális kimeneti teljesítmény

	Frekvenciasáv	Maximális kimeneti teljesítmény
BLUETOOTH	2 400 - 2 483,5 MHz	< 9,9 dBm
Vezeték nélküli LAN	2 400 - 2 483,5 MHz	< 19,9 dBm
	5 150 - 5 250 MHz	< 19,9 dBm
	5 250 - 5 350 MHz	< 19,9 dBm
	5 470 - 5 725 MHz	< 19,9 dBm
	5 725 - 5 850 MHz	< 13,96 dBm
Vezeték nélküli hangszóró	5 150 - 5 250 MHz	< 19,9 dBm
	5 250 - 5 350 MHz	< 19,9 dBm
	5 470 - 5 600 MHz	< 19,9 dBm
	5 650 - 5 725 MHz	< 19,9 dBm
	5 725 - 5 850 MHz	< 13,96 dBm

A kialakítás és a műszaki adatok előzetes bejelentés nélkül megváltozhatnak.

Română **Bară de sunet**

Înainte de utilizarea unității, asigurați-vă că accesați următorul URL și citiți Acordul de licență pentru utilizatorul final (EULA = End User License Agreement). Conținutul contractului se aplică, de asemenea, difuzoarelor (disponibile separat) conectate la unitate (cu excepția cazului în care difuzoarele au un acord de licență separat).
https://rd1.sony.net/help/vs/el22/h_zz/

Model: YY2083C

Termenul „produs” din acest document se referă la unitate sau la accesoriile sale.

Pentru clienți din Europa

Nu instalați produsul în spații închise, cum ar fi o bibliotecă sau un dulap încastrat.

Pentru a reduce riscul de incendiu, nu acoperiți orificiul de ventilație al unității cu ziare, fețe de masă, perdele etc. Nu expuneți unitatea la surse de flacără deschisă (cum ar fi lumânări aprinse).

Pentru a reduce riscul de incendiu sau de șoc electric, nu expuneți acest produs la lichide care picură sau stropesc și nu așezați pe produs obiecte umplute cu lichide, cum ar fi vaze.

Unitatea nu este deconectată de la sursa de alimentare în curent alternativ (rețeaua) atât timp cât este conectată la priza de perete, chiar dacă unitatea ca atare este oprită.

Montați unitatea astfel încât cablul de alimentare să poată fi scos imediat din priza de perete dacă apar probleme.

ATENȚIE
Nu acoperiți orificiile de ventilație.
Această unitate nu este concepută pentru a fi utilizată pe suprafețe moi (de ex. așternuturi de pat, pături etc.).

Pentru telecomandă
ATENȚIE
Risc de explozie dacă înlocuiți bateria cu o baterie de tip incorect.
Eliminați bateriile uzate în conformitate cu normele și reglementările locale.

Nu expuneți bateriile (acumulator sau baterii montate) timp îndelungat la căldură excesivă, cum ar fi cea generată de lumina soarelui, de foc sau de ceva similar.

Acest produs conține unul sau mai mulți magneți care pot interfera cu stimulatoarele cardiace, sunturile ventriculo-peritoneale programabile pentru tratarea hidrocefaliei sau alte dispozitive medicale. Nu amplasați acest produs în apropierea persoanelor care utilizează astfel de dispozitive medicale. Solicitați sfatul medicului înainte de a utiliza acest produs dacă folosiți astfel de dispozitive medicale.

Plăcuța cu date tehnice și informațiile importante privind siguranța sunt amplasate în următoarele locații:
• partea inferioară a unității

Pentru detalii despre efectele contactului dintre corpul uman și telefonul mobil sau alte dispozitive fără fir conectate la unitate, consultați manualul de instrucțiuni al dispozitivului fără fir.

Această unitate a fost testată și s-a constatat că este conformă cu limitele impuse de reglementările EMC utilizând un cablu de conectare mai scurt de 3 m.

Vă atragem atenția că orice schimbări sau modificări care nu sunt aprobate explicit în acest manual ar putea anula autorizația dumneavoastră de utilizare a acestei unități.

Validitatea marcajului CE este restricționată doar la acele țări/regiuni unde este aplicat în mod legal, în special în țările/regiunile SEE (Spațiul Economic European) și Elveția.

Aviz pentru clienți: următoarele informații se aplică numai produselor vândute în țările/regiunile care respectă directivele UE.

Acest produs a fost fabricat de către sau în numele Sony Corporation.
Importator UE: Sony Europe B.V.
Întrebări către importatorul UE sau referitoare la conformitatea produsului în Europa se trimit către reprezentantul autorizat al producătorului, Sony Belgium, bijkantoor van Sony Europe B.V., Da Vincilaan 7-D1, 1930 Zaventem, Belgia.

Despre cablurile recomandate
Pentru conectarea la computerele gazdă și/sau la echipamentele periferice trebuie utilizate cabluri și conectoare ecranate și împământate corespunzător.

Prin prezenta, Sony Corporation declară că acest echipament este în conformitate cu Directiva 2014/53/UE.
Textul integral al declarației UE de conformitate este disponibil la următoarea adresă internet:
https://compliance.sony.eu

Pentru acest echipament radio, la punerea în funcțiune sau pentru îndeplinirea cerințelor de autorizare în vederea utilizării se aplică următoarele restricții în BE, BG, CZ, DK, DE, EE, IE, EL, ES, FR, HR, IT, CY, LV, LT, LU, HU, MT, NL, AT, PL, PT, RO, SI, SK, FI, SE, UK, IS, LI, NO, CH, AL, BA, MK, MD, RS, ME, XK, TR, UK (NI):
Banda 5 150 MHz – 5 350 MHz este restricționată, fiind permisă numai pentru funcționarea în interior.

Dezafectarea bateriilor uzate și a echipamentelor electrice și electronice vechi (se aplică pentru țările membre ale Uniunii Europene și pentru alte țări cu sisteme de colectare separată)
Acest simbol aplicat pe produs, pe baterie sau pe ambalaj indică faptul că produsul și bateria nu trebuie considerate reziduuri menajere. Pe anumite tipuri de baterii, acestui simbol i se pot asocia simbolurile anumitor substanțe chimice. Simbolul pentru plumb (Pb) este adăugat dacă bateria conține mai mult de 0,004% plumb. Asigurându-vă de faptul că aceste produse și bateriile sunt dezafectate în mod corect, veți ajuta la prevenirea consecințelor negative pentru mediu și pentru sănătatea umană, care pot fi afectate de către manipularea și dezafectarea incorectă. Reciclarea acestor materiale va ajuta la conservarea resurselor naturale. În cazul produselor care, din motive legate de siguranță, performanță sau integritate a datelor, necesită o conexiune permanentă cu bateria încorporată, aceasta trebuie înlocuită numai de către personalul specializat din centrele de service. Pentru a vă asigura de faptul că bateriile și echipamentele electrice și electronice vor fi dezafectate în mod corespunzător, predați aceste produse la sfârșitul duratei de funcționare la centrele adecvate de colectare pentru deșeuri electrice și electronice. Pentru celelalte tipuri de baterii, vă rugăm să consultați secțiunea în care este explicat modul de îndepărtare a bateriei din produs în condiții de siguranță. Predați bateria uzată la un centru adecvat de colectare și reciclare a bateriilor. Pentru mai multe informații detaliate referitoare la reciclarea acestui produs sau a bateriei, vă rugăm să contactați primăria dvs. sau magazinul de unde ați achiziționat produsul sau bateria.

ATENȚIE
Risc de șoc electric.
Nu deschideți.

Unitatea trebuie instalată și operată ținând dispozitivul emitent la o distanță de cel puțin 20 cm față de corpul utilizatorului.

Activarea/dezactivarea funcției BLUETOOTH® și a funcției LAN fără fir

• Apăsați pe butonul INPUT (Intrare), ◿ (Volum) –, ◿ (Volum) + și INPUT (Intrare) în această ordine, pe telecomanda furnizată, pentru a dezactiva funcțiile BLUETOOTH și LAN fără fir.
• Apăsați din nou pe butonul INPUT (Intrare), ◿ (Volum) –, ◿ (Volum) + și INPUT (Intrare) în această ordine, pe telecomanda furnizată, pentru a activa funcțiile BLUETOOTH și LAN fără fir.

Funcția Standby automat

Unitatea intră automat în modul standby în aproximativ 20 minute dacă nu se efectuează nicio operațiune sau nu este redat niciun semnal audio.
Dezactivarea acestei funcții va genera creșterea consumului de energie deoarece unitatea nu se va opri automat atunci când nu este utilizată.

Utilizarea barei de sunet montate pe un perete

Consultați ghidul de asistență pentru informații privind componentele și etapele necesare pentru montarea barei de sunet pe un perete.

https://helpguide.sony.net/ht/208283c/v1/ro/contents/010_Mounting_the_Bar_Speaker_on_a_Wall.html

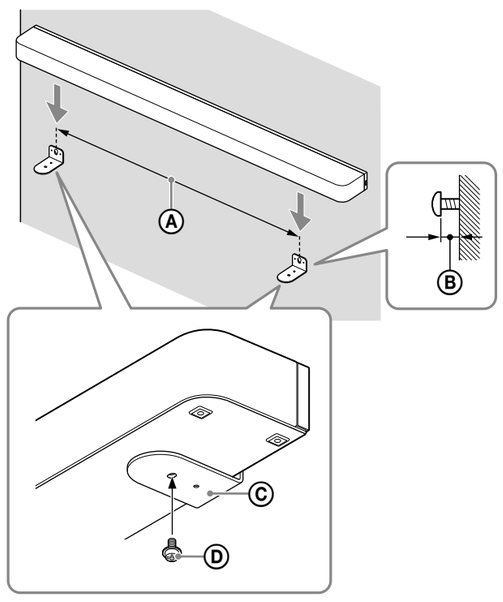

Ⓐ Distanța dintre șuruburi (disponibile comercial) pentru instalarea pe perete: 1 056 mm
Ⓑ Distanța dintre perete și capul șurubului de instalare pe perete: 3,5 mm și 4,5 mm
Ⓒ Suport de montare pe perete (furnizat)
Ⓓ Șurub (furnizat)

Note

• Asigurați-vă că utilizați suporturile de montare pe perete furnizate atunci când montați bara de sunet pe un perete. Nu montați bara de sunet direct pe un perete. Temperatura din interiorul barei de sunet crește considerabil, ceea ce poate provoca deteriorări sau defecțiuni.
• Suspendați bara de sunet în poziție orizontală, pe un perete ranforsat.
• Solicitați unui dealer Sony sau unui contractor licențiat să instaleze difuzoarele în siguranță, ținând cont de toate măsurile de siguranță.
• Sony nu este răspunzătoare pentru niciun accident sau daună cauzată de instalarea necorespunzătoare, lipsa de stabilitate a instalației, utilizarea necorespunzătoare sau dezastre naturale.
• Pentru siguranță, cel puțin două persoane trebuie să instaleze bara de sunet.
• Pregătiți șuruburile (nu sunt incluse) potrivite pentru materialul și duritatea peretelui. În funcție de materialul peretelui, șuruburile care nu sunt adecvate pot deteriora peretele.
• Fixați bine șuruburile în grinda de perete.

Licențe

• Acest produs conține software pe care Sony îl utilizează conform unui acord de licențiere încheiat cu proprietarul drepturilor de autor corespunzător. Suntem obligați să anunțăm conținutul acestui acord clienților conform cerințelor din partea proprietarului drepturilor de autor pentru software. Vă rugăm să accesați următoarea adresă URL și citiți textul.
https://rd1.sony.net/help/ht/sl/24a/
• Software-ul inclus în acest produs conține software protejat prin drepturi de autor care este licențiat conform GPL/LGPL și alte licențe care pot necesita acces la codul sursă. Puteți găsi o copie a codului sursă relevant, după cum este necesar în conformitate cu licența GPL/LGPL (și alte licențe) la următoarea adresă URL.
Puteți obține codul sursă de la noi, conform cerințelor licenței GPL/LGPL, pe un suport fizic pentru o perioadă de trei ani de la ultima livrare a acestui produs, completând formularul disponibil la următoarea adresă URL.
Această ofertă este valabilă pentru oricine primește aceste informații.
https://oss.sony.net/Products/Linux/
Rețineți că Sony nu poate răspunde la nicio întrebare privind conținutul acestui cod sursă.
• The Spotify Software is subject to third party licenses found here:
https://www.spotify.com/connect/third-party-licenses.
• Dolby, Dolby Vision, Dolby Atmos și simbolul DD sunt mărci comerciale înregistrate ale Dolby Laboratories Licensing Corporation.
Fabricat sub licență de la Dolby Laboratories. Lucrări nepublicate confidențiale.
Drepturi de autor © 2012–2021 Dolby Laboratories. Toate drepturile rezervate.
• Pentru informații despre brevetele DTS, consultați http://patents.dts.com.
Fabricat sub licență din partea DTS, Inc. sau DTS Licensing Limited. DTS, DTS:X și sigla DTS:X sunt mărci comerciale înregistrate sau mărci comerciale ale DTS, Inc. în Statele Unite ale Americii și în alte țări. © 2021 DTS, Inc. TOATE DREPTURILE REZERVATE.
• Serviciile oferite de terți pot fi modificate, suspendate sau reziliate fără o notificare prealabilă. Sony nu poartă nicio responsabilitate în astfel de situații.

Măsuri de precauție

• Înainte de a utiliza unitatea, asigurați-vă că tensiunea de funcționare este identică cu cea a sursei locale de alimentare cu curent. Tensiunea de lucru este indicată pe plăcuța de identificare amplasată pe partea de jos a unității.
• Cablul de alimentare cu c.a. inclus este conceput exclusiv pentru această unitate. Acesta nu trebuie folosit cu niciun alt dispozitiv.
• Deconectați cablul de alimentare cu c.a. de la priza de c.a. dacă nu va fi utilizat pentru o perioadă lungă de timp. Când deconectați cablul de alimentare cu c.a., întotdeauna prindeți de ștecăr. Nu trageți niciodată doar de cablu.
• Cablul de alimentare cu c.a. trebuie să fie schimbat numai la un service autorizat.

Despre amplasare

• Nu amplasați unitatea în apropierea surselor de căldură sau într-un loc expus acțiunii directe a razelor solare, prafului în exces sau șocurilor mecanice.
• Aveți grijă atunci când așezați unitatea pe o suprafață special tratată (cu ceară, ulei, lac etc.), deoarece pot să apară pete sau decolorări.
• Difuzoarele unității nu sunt ecranate magnetic. Nu așezați carduri magnetice pe unitate sau în apropierea acesteia.
• Nu așezați alte obiecte metalice, cu excepția televizorului, în proximitatea unității. Funcțiile wireless pot fi instabile.

Cum îngrijiți unitatea

• Îndepărtați cu grijă praful sau murdăria de pe partea textilă cu o cârpă moale.
  – Răzuirea murdăriei cu unghia sau aplicarea unei forțe excesive poate deteriora materialul.
  – Nu utilizați perii pentru curățare etc. astfel de instrumente pot deteriora materialul în funcție de materialul instrumentului.
  – Dacă partea textilă este foarte murdară, ștergeți cu o cârpă moale ușor umezită cu un detergent neutru, apoi ștergeți din nou cu o cârpă moale și uscată.
  Utilizarea altor detergenți sau substanțe de curățare care nu sunt neutre pot cauza decolorarea sau deteriorarea materialului textil.
• Curățați carcasa cu o cârpă moale umezită cu detergent delicat. Nu utilizați materiale abrazive, detergenți sau solvenți precum alcoolul sau benzenul.

Despre comunicațiile prin BLUETOOTH®

• Microundele emise de un dispozitiv BLUETOOTH pot afecta funcționarea dispozitivelor medicale electronice. Opriți această unitate și alte dispozitive BLUETOOTH din următoarele locații, deoarece se poate produce un accident:
  – în spitale, în apropierea scaunelor cu prioritate din trenuri, în locurile în care este prezent gaz inflamabil, în apropierea ușilor automate sau a alarmelor de incendiu.

Note privind transferul/eliminarea

• Asigurați-vă că reinițializați unitatea, prin ștergerea informaț

Specificații

Bară de sunet (YY2083C)

Secțiune amplificator

PUTERE DE IEȘIRE (nominală)
- Blocuri difuzor față S + față D: 33 W + 33 W (la 6 ohmi, 1 kHz 1 % THD)
- Blocuri difuzor centru + centru: 33 W + 33 W (la 6 ohmi, 1 kHz 1 % THD)
- Blocuri difuzor tweeter frontal S + tweeter frontal D: 33 W + 33 W (la 4 ohmi, 10 kHz 1 % THD)
- Bloc difuzor tweeter centru: 33 W (la 6 ohmi, 10 kHz 1 % THD)
- Blocuri difuzor sus S + sus D: 33 W + 33 W (la 6 ohmi, 1 kHz 1 % THD)
- Blocuri difuzor partea S + partea D: 33 W + 33 W (la 6 ohmi, 1 kHz 1 % THD)
- Blocuri difuzor tweeter cu horn S + tweeter cu horn D: 33 W + 33 W (la 6 ohmi, 15 kHz 1 % THD)

PUTERE DE IEȘIRE (referință)
- Blocuri difuzor față S/față D: 45 W (pe canal la 6 ohmi, 1 kHz)
- Blocuri difuzor centru/centru: 45 W (pe canal la 6 ohmi, 1 kHz)
- Blocuri difuzor tweeter frontal S/tweeter frontal D: 45 W (pe canal la 4 ohmi, 10 kHz)
- Bloc difuzor tweeter centru: 45 W (la 6 ohmi, 10 kHz)
- Blocuri difuzor sus S/sus D: 45 W (pe canal la 6 ohmi, 1 kHz)
- Blocuri difuzor partea S/partea D: 45 W (pe canal la 6 ohmi, 1 kHz)
- Blocuri difuzor tweeter cu horn S/tweeter cu horn D: 45 W (pe canal la 6 ohmi, 15 kHz)

Secțiunea LAN Wireless

Sistem de comunicare
- IEEE 802.11 a/b/g/n/ac

Bandă de frecvență
- 2,4 GHz, 5 GHz

Secțiunea BLUETOOTH

Sistem de comunicare
- Specificație BLUETOOTH versiunea 5.2

Bandă de frecvență
- Bandă de 2,4 GHz (2,400 0 GHz - 2,483 5 GHz)

Secțiune USB (numai pentru servicii)

- Port FOR SERVICE
- Tip A (pentru conectarea memoriei USB)

Secțiunea HDMI

Conector
- Tip A (19 pini)

Specificații generale

Alimentare
- 220 V - 240 V c.a., 50 Hz/60 Hz

Consum de energie
- Pornit: 62 W
- [Network/Bluetooth Standby] este setat la ON: 2,3 W sau mai puțin
- [Network/Bluetooth Standby] este setat la OFF: 0,5 W sau mai puțin
- Atunci când [Standby Through] este setat pe OFF sau [Standby Through] este setat pe [Auto], iar televizorul este oprit.
- Acest produs funcționează ca un router care poate să transmită datele audio printr-o rețea Wi-Fi către un alt produs audio Sony.

Dimensiuni (aprox.) (L/h/l)
- Nu este inclusă proeminența
- Bară de sunet: 1 300 mm × 64 mm × 113 mm
- Bară de sunet cu suport de montare pe perete: 1 300 mm × 65,4 mm × 123 mm
- Bară de sunet cu picior: 1 300 mm × 76,2 mm × 113 mm

Masă (aprox.)
- Bară de sunet: 5,5 kg
- Bară de sunet cu suport de montare pe perete: 5,8 kg
- Bară de sunet cu picior: 5,5 kg

Transmițător wireless/secțiune receptor

Sistem de comunicare
- Specificații Sunet Wireless, versiunea 4.0

Bandă de frecvență
- 5 GHz

Articole incluse

- Bară de sunet (1)
- Telecomandă (1)
- Baterie (2)
- ȘABLON SUPORT DE MONTARE (1)
- Suport de montare pe perete (2), Șurub (2)
- Picior (2)
- Cablu HDMI (transmisie 4K, 8K suportată) (1)
- Cablu pentru mod Difuzor central TV (1)
- Cablu de alimentare cu c.a. (1)
- Documente (1 set)

Benzi de radiofrecvență și putere de ieșire maximă

	Bandă de frecvență	Putere de ieșire maximă
BLUETOOTH	2 400 - 2 483,5 MHz	< 9,9 dBm
LAN wireless	2 400 - 2 483,5 MHz	< 19,9 dBm
	5 150 - 5 250 MHz	< 19,9 dBm
	5 250 - 5 350 MHz	< 19,9 dBm
	5 470 - 5 725 MHz	< 19,9 dBm
	5 725 - 5 850 MHz	< 13,96 dBm
Difuzor wireless	5 150 - 5 250 MHz	< 19,9 dBm
	5 250 - 5 350 MHz	< 19,9 dBm
	5 470 - 5 600 MHz	< 19,9 dBm
	5 650 - 5 725 MHz	< 19,9 dBm
	5 725 - 5 850 MHz	< 13,96 dBm

Designul și specificațiile pot fi modificate fără notificare prealabilă.

Česky **Soundbar**

Před používáním jednotky navštivte následující adresu URL a přečtěte si licenční smlouvu s koncovým uživatelem (EULA). Obsah smlouvy platí i pro reproduktory (prodávají se samostatně) připojené k jednotce (pokud pro tyto reproduktory neplatí zvláštní licenční smlouva).
https://rd1.sony.net/help/vs/el22/h_zz/

Model: YY2083C

Termín „výrobek" v tomto dokumentu se týká jednotky nebo jejího příslušenství.

Pro zákazníky v Evropě

Neinstalujte výrobek do stísněných prostor, jako je knihovna nebo vestavěná skříň.

Aby se snížilo riziko požáru, nezakrývejte větrací otvor jednotky novinami, ubrusy, záclonami atd. Nevystavujte jednotku otevřeným plamenům (například zapáleným svíčkám).

Nevystavujte výrobek vlivům kapající nebo stříkající kapaliny a nepokládejte na výrobek předměty naplněné kapalinami, jako jsou vázy, snížíte tím riziko požáru nebo úrazu elektrickým proudem.

Jednotka není odpojena od zdroje střídavého napájení (síť), dokud je připojena k nástěnné elektrické zásuvce, a to ani v případě, že byla vypnuta samotná jednotka.

Nainstalujte jednotku tak, aby bylo možné napájecí kabel v případě potíží ihned odpojit ze zásuvky ve zdi.

UPOZORNĚNÍ
Nezakrývejte větrací otvory.
Tato jednotka není určena k používání na měkkých površích (jako je ložní prádlo, přikrývky atd.).

Pro dálkový ovladač
UPOZORNĚNÍ
Při výměně baterie za nesprávný typ hrozí nebezpečí výbuchu.
Použité baterie zlikvidujte podle místních předpisů a nařízení.

Nevystavujte baterie (bateriová sada nebo instalované baterie) dlouhodobě nadměrnému teplu, například slunečnímu záření, ohni nebo podobně.

Tento přístroj obsahuje magnet/y, které mohou interferovat s kardiostimulátory, shunty s programovatelnou chlopní, užívanými při léčbě hydrocefalu nebo jinými lékařskými přístroji. Nekládejte tento produkt v blízkosti osob, které tyto lékařské přístroje používají. Pokud používáte některý z těchto lékařských přístrojů, poraďte se s lékařem předtím, než budete používat tento produkt.

Typový štítek a důležité informace týkající se bezpečnosti jsou umístěny v následujících místech:
- spodní strana jednotky

Podrobnosti o vlivů kontaktu mobilního telefonu nebo jiných bezdrátových zařízení připojených k této jednotce s lidským tělem nalezete v návodu k použití daného bezdrátového zařízení.

Tato jednotka byla testována a bylo shledáno, že při použití připojovacího kabelu kratšího než 3 m splňuje omezení stanovená v předpisech o elektromagnetické kompatibilitě.

Upozorňujeme vás, že všechny změny nebo modifikace, které nejsou v této příručce výslovně schváleny, mohou vést ke zrušení vašeho oprávnění tuto jednotku provozovat.

Platnost označení CE je omezena pouze v zemích/oblastech, kde je zákonem vynucována, zejména v zemích/oblastech EHP (Evropského hospodářského prostoru) a Švýcarsku.

Poznámka pro zákazníky: následující informace se vztahují pouze na výrobky prodávané v zemích/oblastech, ve kterých platí směrnice EU.

Tento výrobek byl vyroben buď přímo nebo v zastoupení společností Sony Corporation.
Dovozce do EU: Sony Europe B.V.
Žádosti týkající se dovozce do EU nebo technických požadavků na výrobky danými směrnicemi Evropské unie je třeba adresovat na zplnomocněného zástupce, kterým je Sony Belgium, bijkantoor van Sony Europe B.V., Da Vincilaan 7-D1, 1930 Zaventem, Belgie.

Informace o doporučených kabelech
Pro připojení k hostitelským počítačům a/nebo periferním zařízením musí být použity řádně stíněné a uzemněné kabely a konektory.

Sony Corporation tímto prohlašuje, že toto zařízení je v souladu se směrnicí 2014/53/EU.
Úplné znění EU prohlášení o shodě je k dispozici na této internetové adrese:
https://compliance.sony.eu

Pro toto rádiové zařízení platí v BE, BG, CZ, DK, DE, EE, IE, EL, ES, FR, HR, IT, CY, LV, LT, LU, HU, MT, NL, AT, PL, PT, RO, SI, SK, FI, SE, UK, IS, LI, NO, CH, AL, BA, MK, MD, RS, ME, XK, TR, UK (NI) následující omezení pro uvádění do provozu nebo následující požadavky na oprávnění k použití:
Pásmo 5 150 MHz – 5 350 MHz je omezeno pouze na provoz ve vnitřních prostorách.

Likvidace nepotřebných baterií a elektrického nebo elektronického zařízení (platí v Evropské unii a dalších státech uplatňujících oddělený systém sběru)
Tento symbol umístěný na výrobku, baterii nebo obalu upozorňuje, že s výrobkem a baterií by se nemělo nakládat jako s běžným domácím odpadem. Symbol, který se nachází na určitých typech baterií, může být kombinován s chemickou značkou. Chemická značka pro olovo (Pb) je přidána, pokud baterie obsahuje více než 0,004% olova. Správným nakládáním s těmito nepotřebnými výrobky a bateriemi pomůžete zabránit možným negativním dopadům na životní prostředí a lidské zdraví, k nimž by mohlo docházet v případech nevhodného zacházení. Recyklace materiálů pomůže ochránit přírodní zdroje. V případě, že výrobek z důvodů bezpečnosti, funkce nebo uchování dat vyžaduje trvalé spojení s vloženou baterií, je třeba, aby takovouto baterii vyměnil pouze kvalifikovaný personál. K tomu, aby s baterií bylo správně naloženo, předejte výrobky, kterým končí životnost, na příslušné místo určené ke sběru elektrických a elektronických zařízení za účelem jejich recyklace. V případě, že jde o ostatní baterie, nahlédněte do části návodu, která popisuje bezpečné vyjmutí baterie z výrobku. Nepotřebnou baterii odevzdejte k recyklaci na příslušné sběrné místo. Pro podrobnější informace o recyklaci tohoto výrobku či baterie kontaktujte místní obecní úřad, podnik pro likvidaci domovních odpadů nebo prodejnu, ve které jste výrobek nebo baterii zakoupili.

UPOZORNĚNÍ
Nebezpečí úrazu elektrickým proudem.
Neotevírejte.

Tato jednotka by měla být instalována a provozována tak, aby anténa byla ve vzdálenosti nejméně 20 cm od těla osoby.

Zapínání/vypínání funkce BLUETOOTH® a bezdrátové sítě LAN

- Stisknutím tlačítek INPUT (vstup), ◿ (hlasitost) –, ◿ (hlasitost) + a INPUT (vstup) v tomto pořadí na dodaném dálkovém ovladači vypnete funkce BLUETOOTH a bezdrátové sítě LAN.
- Dalším stisknutím tlačítek INPUT (vstup), ◿ (hlasitost) –, ◿ (hlasitost) + a INPUT (vstup) v tomto pořadí na dodaném dálkovém ovladači zapnete funkce BLUETOOTH a bezdrátové sítě LAN.

Funkce automatického pohotovostního režimu

Jednotka se přepne do pohotovostního režimu automaticky asi za 20 minute, pokud není provedena žádná operace nebo výstup zvukového signálu.
Zakázání této funkce zvýší spotřebu energie, protože jednotka se při nepoužívání automaticky nevypne.

Použití reproduktoru Bar namontovaného na zeď

Informace o součástech a krocích potřebných k montáži reproduktoru Bar na zeď naleznete v průvodci nápovědou.

https://helpguide.sony.net/ht/208283c/v1/cs/contents/010_Mounting_the_Bar_Speaker_on_a_Wall.html

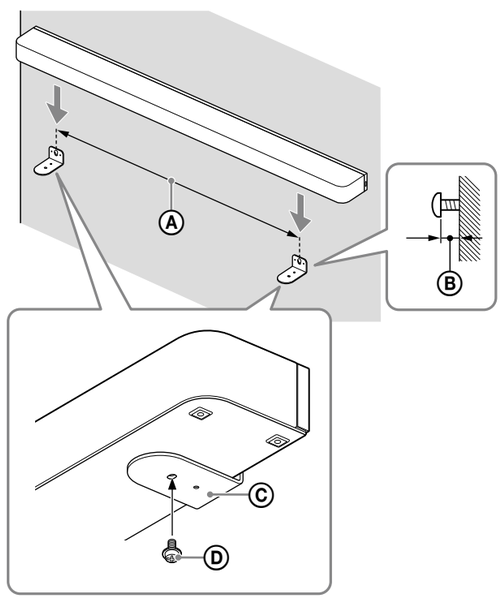

Ⓐ Vzdálenost mezi šrouby (běžně dostupné) pro montáž na stěnu: 1 056 mm
Ⓑ Vzdálenost mezi hlavou šroubu pro montáž na stěnu a stěnou: 3,5 mm až 4,5 mm
Ⓒ Držák pro montáž na zeď (součást dodávky)
Ⓓ Šroub (součást dodávky)

Poznámky

- Pro připevnění reproduktoru Bar na zeď použijte dodané držáky pro montáž na zeď. Nemontujte reproduktor Bar přímo na zeď. Teplota uvnitř reproduktoru Bar značně stoupá, což by mohlo vést k poškození nebo poruše.
- Zavěste reproduktor Bar vodorovně na zesílenou stěnu.
- Požádejte prodejce společnosti Sony nebo licencovaného zhotovitele o bezpečnou instalaci reproduktorů s plným zohledněním bezpečnosti.
- Společnost Sony neponese zodpovědnost za jakékoliv nehody či škody způsobené nesprávnou montáží, nedostatečnou stabilitou montáže, nesprávným používáním či přírodní katastrofou.
- Z bezpečnostních důvodů by měly při montáži reproduktoru Bar spolupracovat alespoň dvě osoby.
- Připravte si šrouby (nejsou součástí dodávky), které jsou vhodné pro materiál a tvrdost dané stěny. V závislosti na materiálu stěny mohou nevhodné šrouby stěnu poškodit.
- Pevně upevněte šrouby do stěnového nosníku.

Licence

- Součástí tohoto produktu je software, který společnost Sony využívá na základě licenčního ujednání s vlastníkem jeho autorských práv. Jsme povinni zveřejnit zákazníkům obsah tohoto ujednání na základě požadavku vlastníka autorských práv k tomuto softwaru. Otevřete, prosím, následující adresu URL a přečtěte si.
  https://rd1.sony.net/help/ht/sl/24a/
- Software obsažený v tomto výrobku obsahuje software chráněný autorskými právy, který podléhá licenci GPL/LGPL a dalším licencím, které mohou vyžadovat přístup ke zdrojovému kódu. V souladu s požadavky GPL/LGPL (a dalších licencí) můžete kopii příslušného zdrojového kódu nalézt na následující adrese.
  V souladu s požadavky licence GPL/LGPL od nás můžete obdržet zdrojový kód na fyzickém médiu, a to po dobu tří let od chvíle, kdy jsme provedli poslední dodávku tohoto produktu. Žádost lze podat prostřednictvím formuláře na následující adrese.
  Tato nabídka platí pro každého, kdo obdrží tyto informace.
  https://oss.sony.net/Products/Linux/
  Společnost Sony nemůže odpovídat na dotazy týkající se obsahu tohoto zdrojového kódu.
- Software Spotify podléhá licencím třetích stran, jejichž seznam je uveden zde:
  https://www.spotify.com/connect/third-party-licenses.
- Dolby, Dolby Vision, Dolby Atmos a symbol dvojitého D jsou zapsané ochranné známky společnosti Dolby Laboratories Licensing Corporation.
  Vyrobeno na základě licence poskytnuté společností Dolby Laboratories. Důvěrné nepublikované materiály.
  Copyright © 2012–2021 Dolby Laboratories. Všechna práva vyhrazena.
- Informace o patentech DTS naleznete na webu http://patents.dts.com.
  Vyrobeno v licenci společnosti DTS, Inc. nebo DTS Licensing Limited. DTS, DTS:X a logo DTS:X jsou registrované ochranné známky nebo ochranné známky společnosti DTS, Inc. ve Spojených státech amerických a jiných zemích. © 2021 DTS, Inc. VŠECHNA PRÁVA VYHRAZENA.
- Služby nabízené třetími stranami mohou být měněny, pozastaveny nebo ukončeny bez předchozího upozornění. Společnost Sony za podobné situace nenese žádnou zodpovědnost.

Bezpečnostní opatření

- Než začnete jednotku používat, zkontrolujte, zda provozní napětí odpovídá místnímu zdroji napájení. Provozní napětí je uvedeno na typovém štítku na dolní straně jednotky.
- Dodaný napájecí kabel je určen výhradně pro tuto jednotku. Nesmí se používat s žádným jiným zařízením.
- Nebudete-li zařízení delší dobu používat, napájecí kabel zcela odpojte od elektrické zásuvky. Napájecí kabel vždy odpojujte tak, že jej uchopíte za zástrčku. Nikdy netahejte za kabel.
- Výměnu napájecího kabelu smí provádět pouze kvalifikovaný servis.

Umístění

- Neumisťujte jednotku do blízkosti zdrojů tepla ani na místo vystavené přímému slunečnímu světlu, nadměrné prašnosti nebo mechanickým otřesům.
- Při umisťování jednotky na povrch se speciální povrchovou úpravou (například vosk, olej, leštěnka apod.) buďte opatrní, může dojít ke vzniku skvrn nebo k vyblednutí povrchu.
- Reproduktory této jednotky nejsou magneticky stíněny. Nepokládejte na jednotku ani do její blízkosti magnetické karty.
- Kromě televizoru do blízkosti jednotky neumisťujte žádné kovové předměty. Bezdrátové funkce mohou být nestabilní.

Jak o jednotku pečovat

- Prach nebo nečistoty na textilní části opatrně odstraňte měkkým hadříkem.
  – Seškrabávání nečistot nehty nebo použití příliš velké síly může poškodit textil.
  – Nepoužívejte čisticí kartáče apod., protože takové nástroje by mohly poškodit textil (v závislosti na materiálu, ze kterého jsou vyrobeny).
  – Pokud je textilní část velmi znečištěna, otřete ji měkkým hadříkem mírně navlhčeným neutrálním čisticím prostředkem, potom ji znovu otřete suchým měkkým hadříkem.
  Jiné než neutrální čisticí prostředky mohou způsobit vyblednutí barvy nebo poškození textilu.
- Skříň otřete měkkým hadříkem navlhčeným mírným čisticím prostředkem. Nepoužívejte zdrsněné houbičky, mycí prášek ani rozpouštědla, jako je alkohol nebo benzen.

Informace o komunikaci BLUETOOTH®

- Mikrovlny emitované zařízením BLUETOOTH mohou ovlivnit fungování elektronických lékařských přístrojů. Na následujících místech je nutné jednotku a další zařízení BLUETOOTH vypnout, protože mohou způsobit nehodu:
  – v nemocnicích, v blízkosti prioritních sedadel ve vlaku, v přítomnosti hořlavých plynů, v blízkosti automatických dveří nebo v blízkosti požárních alarmů.

Poznámky k předání/likvidaci

- Předtím, než jednotku předáte někomu jinému nebo než ji předáte k likvidaci, jednotku resetujte, abyste odstranili osobní údaje a údaje nastavení.
  Pokud jednotku předáte někomu jinému bez jejího resetování, k osobním údajům mohou získat přístup jiné osoby a může dojít k zneužití těchto údajů.
  Podrobné informace o tom, jak jednotku resetovat, naleznete v uživatelské příručce.

Další poznámky

- Umístěte jednotku na místo s dostatečnou ventilací, aby nedocházelo k akumulaci tepla a abyste prodloužili životnost jednotky.
- Pokud do jednotky spadne nějaký předmět nebo pokud do ní vnikne tekutina, před dalším používáním jednotku odpojte a nechte ji zkontrolovat odborníkem.
- **Připojení k internetu a IP adresa**
  Když je tento výrobek připojen k internetu kvůli aktualizaci softwaru nebo příjmu služeb třetích stran, využívají se technické údaje, například IP adresa (nebo údaje o zařízení). V případě aktualizací softwaru mohou být tyto technické údaje předávány našim aktualizačním serverům, abyste obdrželi aktualizaci softwaru vhodnou pro vaše zařízení. Pokud tyto technické údaje nechcete vůbec používat, nenastavujte funkci pro bezdrátové připojení k internetu.
- Pokud chcete jednotku připojit k internetu, použijte směrovač (modem ADSL nebo koncové zařízení pro optickou linku s funkcí směrovače dodané poskytovatelem internetových služeb, případně přístupový bod Wi-Fi). V případě připojení k internetu bez použití směrovače hrozí bezpečnostní rizika. Pokud si nejste jistí, zda je zásuvka pro připojení k síťové lince vybavena funkcí směrovače, poraďte se se správcem domu nebo poskytovatelem internetových služeb.
- V případě jakýchkoli dotazů nebo problémů, které se týkají této jednotky a které nejsou popsány v tomto návodu k obsluze, se obraťte na nejbližšího prodejce značky Sony.

Ochranné známky

- Spotify a loga Spotify jsou registrované ochranné známky společnosti Spotify AB.*
  * Služba Spotify nemusí být v některých zemích/regionech dostupná. Další informace naleznete na webu support.spotify.com.
- Slovní značka a loga BLUETOOTH® jsou registrované ochranné známky vlastněné organizací Bluetooth SIG, Inc. a veškeré využití takových značek společností Sony Group Corporation a jejími dceřinými společnostmi probíhá na základě licence.
- Wi-Fi®, Wi-Fi Protected Access® a Wi-Fi Alliance® jsou registrované ochranné známky sdružení Wi-Fi Alliance.
- Wi-Fi CERTIFIED™, WPA™, WPA2™ a WPA3™ jsou ochranné známky společnosti Wi-Fi Alliance.
- Výrazy HDMI™, HDMI High-Definition Multimedia Interface, vizuální podoba HDMI a loga HDMI jsou ochranné známky nebo registrované ochranné známky společnosti HDMI Licensing Administrator, Inc.
- LDAC a logo LDAC jsou ochranné známky společnosti Sony Group Corporation nebo jejích přidružených společností.

Všechny ostatní obchodní značky a registrované obchodní značky jsou obchodními značkami nebo registrovanými obchodními značkami odpovídajících držitelů. V této příručce nejsou uvedeny značky ™ a ®.

Technické údaje

Soundbar (YY2083C)

Oddíl zesilovače

VÝSTUPNÍ VÝKON (jmenovitý)
- Bloky předního L + předního P reproduktoru: 33 W + 33 W (při 6 ohmech, 1 kHz 1 % THD)
- Bloky středového + středového reproduktoru: 33 W + 33 W (při 6 ohmech, 1 kHz 1 % THD)
- Bloky předního L výškového + předního P výškového reproduktoru: 33 W + 33 W (při 4 ohmech, 10 kHz, 1 % THD)
- Blok středového výškového reproduktoru: 33 W (při 6 ohmech, 10 kHz, 1 % THD)
- Bloky horního L + horního P reproduktoru: 33 W + 33 W (při 6 ohmech, 1 kHz 1 % THD)
- Bloky bočního L + bočního P reproduktoru: 33 W + 33 W (při 6 ohmech, 1 kHz 1 % THD)
- Bloky beam výškového L + beam výškového P reproduktoru: 33 W + 33 W (při 6 ohmech, 15 kHz, 1 % THD)

VÝSTUPNÍ VÝKON (referenční)
- Bloky předního L / předního P reproduktoru: 45 W (na kanál při 6 ohmech, 1 kHz)
- Bloky středového / středového reproduktoru: 45 W (na kanál při 6 ohmech, 1 kHz)
- Bloky předního L výškového / předního P výškového reproduktoru: 45 W (na kanál při 4 ohmech, 10 kHz)
- Blok středového výškového reproduktoru: 45 W (při 6 ohmech, 10 kHz)
- Bloky horního L / horního P reproduktoru: 45 W (na kanál při 6 ohmech, 1 kHz)
- Bloky bočního L / bočního P reproduktoru: 45 W (na kanál při 6 ohmech, 1 kHz)
- Bloky beam výškového L / beam výškového P reproduktoru: 45 W (na kanál při 6 ohmech, 15 kHz)

Oddíl bezdrátové sítě LAN

Komunikační systém
- IEEE 802.11 a/b/g/n/ac

Frekvenční pásmo
- 2,4 GHz, 5 GHz

Oddíl BLUETOOTH

Komunikační systém
- Specifikace BLUETOOTH verze 5.2

Frekvenční pásmo
- Pásmo 2,4 GHz (2,400 0 GHz – 2,483 5 GHz)

Oddíl USB (pouze pro servisní účely)

- Port PRO SERVISNÍ ÚČELY
- Typ A (pro připojení paměťového zařízení USB)

Oddíl HDMI

Konektor
- Typ A (19 kolíků)

Obecné

Napájení
- 220 V – 240 V AC, 50 Hz / 60 Hz

Spotřeba
- Zapnuto: 62 W
- [Network/Bluetooth Standby] nastaveno na ON: 2,3 W nebo méně
- [Network/Bluetooth Standby] nastaveno na OFF: 0,5 W nebo méně
- Když je položka [Standby Through] nastavena na hodnotu OFF nebo když je položka [Standby Through] nastavena na hodnotu [Auto] a připojený televizor je vypnutý.
- Výrobek má funkci routeru, který může předávat zvuková data prostřednictvím sítě Wi-Fi jinému zvukovému výrobku Sony.

Rozměry (přibližně; š/v/h)
- Bez vyčnívající části
- Soundbar: 1 300 mm × 64 mm × 113 mm
- Soundbar s držákem pro montáž na zeď: 1 300 mm × 65,4 mm × 123 mm
- Soundbar s podstavcem: 1 300 mm × 76,2 mm × 113 mm

Hmotnost (přibližně)
- Soundbar: 5,5 kg
- Soundbar s držákem pro montáž na zeď: 5,8 kg
- Soundbar s podstavcem: 5,5 kg

Oddíl bezdrátového vysílače/přijímače

Komunikační systém
- Specifikace bezdrátového zvuku verze 4.0

Frekvenční pásmo
- 5 GHz

Balení obsahuje následující položky

- Soundbar (1)
- Dálkové ovládání (1)
- Baterie (2)
- ŠABLONA PRO MONTÁŽ NA ZEĎ (1)
- Držák pro montáž na zeď (2), Šroub (2)
- Podstavec (2)
- Kabel HDMI (podporován přenos 4K, 8K) (1)
- Kabel pro režim středového reproduktoru televizoru (1)
- Napájecí kabel (1)
- Dokumentace (1 sada)

Rádiová frekvenční pásma a maximální výstupní výkon

	Frekvenční pásmo	Maximální výstupní výkon
BLUETOOTH	2 400 – 2 483,5 MHz	< 9,9 dBm
Bezdrátová síť LAN	2 400 – 2 483,5 MHz	< 19,9 dBm
	5 150 – 5 250 MHz	< 19,9 dBm
	5 250 – 5 350 MHz	< 19,9 dBm
	5 470 – 5 725 MHz	< 19,9 dBm
	5 725 – 5 850 MHz	< 13,96 dBm
Bezdrátový reproduktor	5 150 – 5 250 MHz	< 19,9 dBm
	5 250 – 5 350 MHz	< 19,9 dBm
	5 470 – 5 600 MHz	< 19,9 dBm
	5 650 – 5 725 MHz	< 19,9 dBm
	5 725 – 5 850 MHz	< 13,96 dBm

Provedení a specifikace se mohou změnit bez upozornění.

COMPATIBLE WITH

For France only / Seulement pour la France