IB-200-R990B0-00 说明书R990BT/简易A版15国英法西德意葡荷波捷斯丹希腊瑞保罗/V1.0
成型尺寸:105x146mm，展开尺寸:420x292mm，材质:128g双铜，工艺:表面过哑油,四色印刷,扇形折+对折
**红色线框为折线,不印刷

保 密
Confidential

EDIFIER®

R990BT
Multimedia Speaker

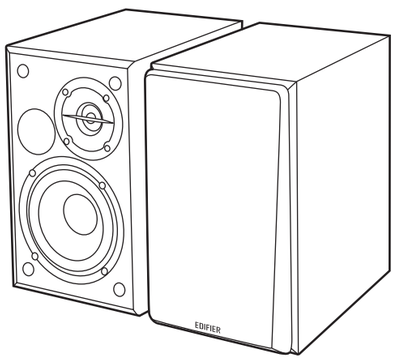

— Quick Start Guide —

Manual Edition 1.0, March 2024
IB-200-R990B0-00

For more information, please visit our website:
www.edifier.com

@Edifierglobal @Edifier_Global @Edifier_Global

EDIFIER ConneX app

Download on the App Store
GET IT ON Google Play

Model: EDF100082

Edifier International Limited
P.O. Box 6264
General Post Office
Hong Kong

Tel: +852 2522 6989
Fax: +852 2522 1989
www.edifier.com
© 2024 Edifier International Limited. All rights reserved.
Printed in China

NOTICE:
For the need of technical improvement and system upgrade, information contained herein may be subject to change from time to time without prior notice.
Products of EDIFIER will be customized for different applications. Pictures and illustrations shown on this manual may be slightly different from actual product. If any difference is found, the actual product prevails.

EN What's in the box?
FR Contenu de la boît
ES Contenido de la caja
DE Lieferumfang
IT Contenuto della confezione
PT Conteúdo da caixa
NL Wat zit er in de doos?
PL Zawartość pudełka
CZ Co je v krabičce?
SK Čo je v krabici?
DK Kassens indhold
GR Τι υπάρχει στο κουτί?
SV Vad finns i boxen?
BG Какво има в кутията?
RO Ce se află în cutie?

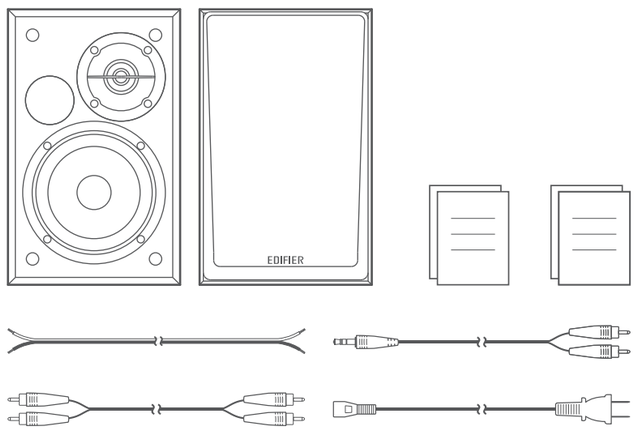

EN Cable connection
FR Connexion par câble
ES Conexión de cable
DE Kabelverbindung
IT Collegamento cavo
PT Conexão via cabo
NL Kabelverbinding
PL Złącze kablowe
CZ Připojení kabelu
SK Káblové pripojenie
DK Kabeltilslutning
GR Σύνδεση καλωδίου
SV Kabelanslutning
BG Кабелна връзка
RO Conexiune cablu

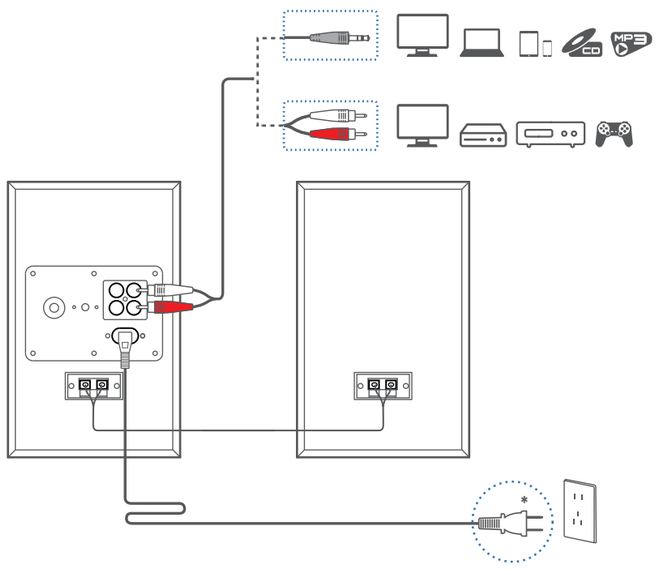

EN Power on/off
FR Allumer/éteindre
ES Encendido/apagado
DE Einschalten/Ausschalten
IT Accensione/spegnimento
PT Ligar/desligar
NL Aan/uit zetten
PL Włączanie/wyłączanie zasilania
CZ Zapnutí/vypnutí
SK Zapnutie/vypnutie
DK Tænd/sluk
GR Ενεργοποίηση/απενεργοποίηση
SV Strömmen på/av
BG Включване/изключване на захранването
RO Pornire/oprire

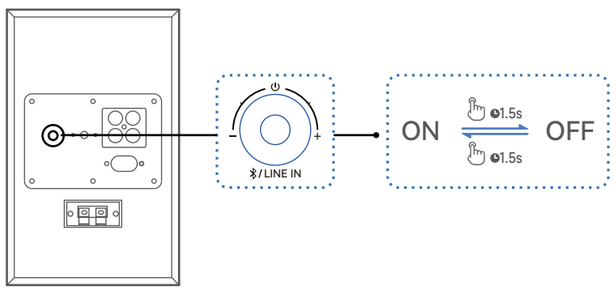

EN Source selection
FR Sélection de la source
ES Selección de fuente
DE Quellenauswahl
IT Selezione sorgente
PT Seleção de fonte
NL Bron selectie
PL Wybór źródła
CZ Výběr zdroje
SK Výber zdroja
DK Kildevalg
GR Επιλογή πηγής
SV Källval
BG Избор на източник
RO Selectare sursă

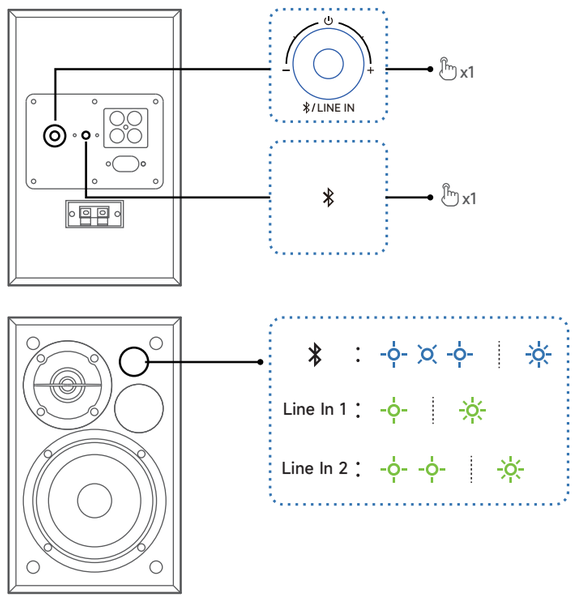

EN Bluetooth connection
FR Connexion Bluetooth
ES Conexión Bluetooth
DE Bluetooth-Kopplung
IT Connessione Bluetooth
PT Ligação Bluetooth
NL Bluetoothverbinding
PL Podłączanie Bluetooth
CZ Připojení Bluetooth
SK Pripojenie k Bluetooth
DK Bluetooth-forbindelse
GR Σύνδεση Bluetooth
SV Bluetooth-anslutning
BG Bluetooth връзка
RO Conexiune Bluetooth

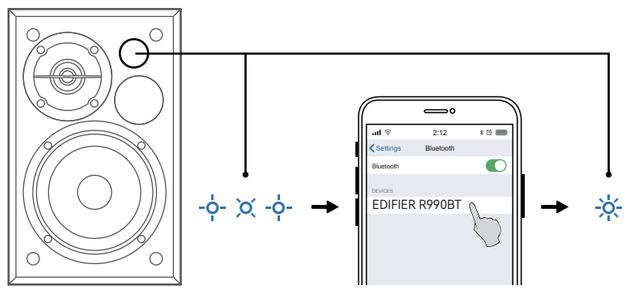

EN Volume adjustment
FR Réglage du volume
ES Ajuste de volumen
DE Lautstärkeeinstellung
IT Regolazione del volume
PT Ajuste de volume
NL Volume instellen
PL Regulacja głośności
CZ Nastavení hlasitosti
SK Nastavenie hlasitosti
DK Justering af lydstyrke
GR Ρύθμιση έντασης
SV Volyminställning
BG Настройка на силата на звука
RO Reglarea volumului

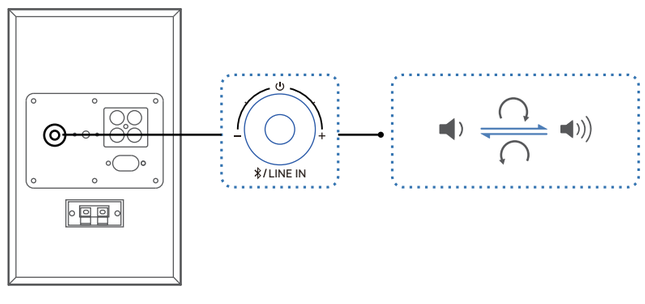

EN Note:
• Images are for illustrative purposes only and may differ from the actual product.
• For the need of technical improvement and system upgrade, information and specifications contained herein may be slightly different from actual product. If any difference is found, the actual product prevails.
FR Remarque :
• Les images utilisées servent de référence uniquement, et peuvent ne pas correspondre au produit.
• Les informations et spécifications contenues dans ce document peuvent varier légèrement par rapport au produit réel, car nous apportons constamment des améliorations techniques et système à nos produits. En cas de différence, le produit réel prévaut.
ES Nota:
• Las imágenes aparecen con un fin meramente ilustrativo y pueden variar del producto final.
• Por motivos de mejora técnica y actualización del sistema, la información y especificaciones aquí contenidas pueden ser ligeramente distintas al producto real. Si se encuentra alguna diferencia, prevalece el producto real.
DE Hinweis:
• Die Abbildungen dienen ausschließlich zur Veranschaulichung und können vom tatsächlichen Produkt abweichen.
• Aufgrund notwendiger technischer Verbesserungen und Systemaktualisierungen können die hierin enthaltenen Informationen und Spezifikationen sich jederzeit vom tatsächlichen Produkt unterscheiden. Bei vorhandenem Unterschied ist das tatsächliche Produkt maßgeblich.
IT Nota:
• Le immagini sono solo a scopo illustrativo e possono differire dal prodotto reale.
• Per via di miglioramenti tecnici e di aggiornamenti del sistema, le informazioni e le specifiche contenute nel presente documento potrebbero differire leggermente dal prodotto. In caso di eventuali differenze, prevale il prodotto reale.
PT Nota:
• As imagens são apenas ilustrativas e podem diferir do produto real.
• Para a necessidade de melhoramento técnico e atualização do sistema, as informações e especificações aqui contidas podem ser ligeiramente diferentes do produto real. Se for encontrada qualquer diferença, prevalece o produto real.
NL Opmerking:
• Afbeeldingen dienen alleen ter illustratie en kunnen afwijkend zijn van het werkelijke product.
• De informatie en specificaties die hier zijn vermeld kunnen door een technische verbetering of systeemupgrade lichtjes afwijken van het werkelijke product. Indien een verschil wordt gevonden, prevaleert het werkelijke product.
PL Uwaga:
• Rysunki służą tylko dla celów ilustracyjnych i mogą różnić się od rzeczywistego produktu.
• Ze względu na potrzebę poprawy technicznej i aktualizacji systemu informacje i specyfikacje zawarte w niniejszym dokumencie mogą nieco różnić się od rzeczywistego produktu. W przypadku wykrycia różnicy obowiązuje rzeczywisty produkt.
CZ Poznámka:
• Obrázky jsou jen pro ilustraci a mohou se lišit od skutečného výrobku.
• V případě potřeby technického vylepšení a upgradu systému se mohou informace a specifikace obsažené zde mírně lišit dle vlastního produktu. Pokud naleznete nějaké odlišnosti, řiďte se vlastním produktem.
SK Poznámka:
• Obrázky sú len na porovnanie a môžu sa líšiť od skutočného výrobku.
• Z dôvodu potreby technického zlepšenia a aktualizácie systému sa informácie a špecifikácie uvedené v tomto dokumente môžu mierne líšiť od skutočného produktu. V prípade zisteného rozdielu, prevažuje skutočný výrobok.
DK Bemærk:
• Billederne er kun til illustrerende formål og kan afvige fra det egentlige produkt.
• Oplysningerne og specifikationerne i dokumentet kan variere fra det faktiske produkt som følge af tekniske forbedringer og systemopgraderinger. I tilfælde af forskelle gælder det faktiske produkt.
GR Σημείωση:
• Οι εικόνες είναι μόνο επεξηγηματικές και ενδέχεται να διαφέρουν από το πραγματικό προϊόν.
• Για την ανάγκη τεχνικής βελτίωσης και αναβάθμισης του συστήματος, οι πληροφορίες και οι προδιαγραφές που περιέχονται στο παρόν ενδέχεται να διαφέρουν ελαφρώς από το πραγματικό προϊόν. Εάν βρεθεί κάποια διαφορά, υπερισχύει το πραγματικό προϊόν.
SV Notera:
• Bilderna är endast illustrerande och kan skilja sig från den verkliga produkten.
• För behovet av tekniska förbättringar och systemuppgraderingar, kan informationen och specifikationerna häri skilja sig något från den faktiska produkten. Om någon skillnad upptäcks är det den faktiska produkten som råder.
BG Забележка:
• Изображенията са само с илюстративна цел и може да се различават от действителния продукт.
• Поради необходимостта от техническо усъвършенстване и надграждане на системата, информацията и спецификациите, съдържащи се тук, може да се различават леко от действителния продукт. Ако се установи разлика, предимство има действителният продукт.
RO Notă:
• Imaginile sunt doar în scop ilustrativ şi pot fi diferite de produsul real.
• Din nevoia de îmbunătăţire tehnică şi de actualizare a sistemului, informaţiile şi specificaţiile conţinute în acest document pot fi uşor diferite de produsul real. Dacă se constată vreo diferenţă, prevalează produsul real.

EN Note:
* Power input: 100-240V~ 50/60Hz * This plug type is meant for illustration purpose only.
FR Remarque :
* Alimentation secteur : 100-240 V~ 50/60 Hz * Le type de prise illustré fait office d'illustration seulement.
ES Nota:
* Alimentación: 100-240 V~ 50/60 Hz * Este tipo de conector solamente tiene una finalidad ilustrativa.
DE Hinweis:
* Netzeingang: 100-240 V~ 50/60 Hz * Dieser Steckertyp dient nur zur Veranschaulichung.
IT Nota:
* Ingresso di alimentazione: 100-240 V~ 50/60 Hz * Questo tipo di spina è inteso solo a scopo esemplificativo.
PT Nota:
* Entrada de energia: 100-240V~ 50/60Hz * Este tipo de conector é utilizado somente para fins de ilustração.
NL Opmerking:
* Ingaand vermogen: 100-240V~ 50/60Hz * Dit type stekker is alleen bestemd voor illustratieve doeleinden.
PL Uwaga:
* Wejście zasilania: 100-240 V~ 50/60 Hz * Wtyczkę tego rodzaju przedstawiono wyłącznie w celach poglądowych.
CZ Poznámka:
* Příkon: 100–240V~ 50/60Hz * Tento typ zástrčky je pouze ilustrační.
SK Poznámka:
* Prikon: 100 – 240V~ 50/60Hz * Tento typ zástrčky je určený len na ilustračné účely.
DK Bemærk:
* Strøminput: 100-240 V~, 50/60 Hz * Stiktypen er kun til illustrativt brug.
GR Σημείωση:
* Είσοδος ισχύος: 100-240V~ 50/60Hz * Αυτός ο τύπος βύσματος χρησιμοποιείτε μόνο για λόγους απεικόνισης.
SV Notera:
* Strömingmatning: 100-240V~ 50/60Hz * Denna kontakttyp är endast avsedd som illustration.
BG Забележка:
* Вход за захранване: 100-240V~ 50/60Hz * Този тип щепсел е предназначен само за илюстрация.
RO Notă:
* Intrare alimentare: 100-240V~ 50/60Hz * Acest tip de fişă este prezentat doar în scop ilustrativ.

EN Note:
• Pin code for connection is "0000" if needed.
• To enjoy all Bluetooth functions of this product, make sure that your audio source device supports A2DP and AVRCP profiles.
• If no device is connected in 30 minutes, the speaker will switch to Bluetooth hidden mode. The blue indicator will be in a breathing pattern. In this mode, (1) new devices cannot find the speaker, but (2) for a device that exists in the pairing record of this speaker, you can select "EDIFIER R990BT" from its Bluetooth device list to reconnect. To exit from Bluetooth hidden mode, press the "✱" button.
• To disconnect from the current Bluetooth device, press and hold the "✱" button for 1.5 seconds.
FR Remarque :
• Le code PIN de connexion par défaut est «0000», si demandé.
• Pour profiter pleinement des fonctions Bluetooth de ce produit, vérifiez que votre dispositif mobile prenne en charge le protocole A2DP et AVRCP.
• Si aucun appareil n'est connecté dans un délai de 30 minutes, le haut-parleur passera en mode masqué Bluetooth. Le voyant bleu clignotera lentement. Dans ce mode, (1) les nouveaux appareils ne peuvent pas trouver le haut-parleur, mais (2) pour un appareil déjà enregistré dans la mémoire d'association de ce haut-parleur, vous pouvez sélectionner «EDIFIER R990BT» dans la liste d'appareils Bluetooth pour établir une nouvelle connexion. Pour quitter le mode masqué Bluetooth, appuyez sur le bouton «✱».
• Pour vous déconnecter de l'appareil Bluetooth actuel, maintenez le bouton «✱» enfoncé pendant 1,5 s.
ES Nota:
• Si necesita el código PIN para conectarse, introduzca "0000".
• Para disfrutar de todas las funciones Bluetooth de este producto, asegúrese de que el dispositivo de audio admite los perfiles A2DP y AVRCP.
• Si no se conecta ningún dispositivo en 30 minutos, el altavoz pasará a modo Bluetooth oculto. El testigo azul parpadea en un patrón de respiración. En este modo, (1) los nuevos dispositivos no pueden encontrar el altavoz, pero (2) para un dispositivo existente en el registro de emparejamiento del altavoz, puede seleccionar "EDIFIER R990BT" en su lista de dispositivos Bluetooth para volver a conectar. Para salir del modo Bluetooth oculto, pulse el botón "✱".
• Para desconectar del dispositivo Bluetooth actual, mantenga pulsado el botón "✱" durante 1,5 segundos.
DE Hinweis:
• Der PIN-Code zur Verbindung, falls erforderlich, ist „0000".
• Um den vollen Bluetooth-Funktionsumfang des Produkts zu genießen, stellen Sie bitte sicher, dass Ihr mobiles Gerät ein A2DP- und AVRCP-Profil unterstützt.
• Wenn innerhalb von 30 Minuten kein Gerät angeschlossen wird, wechselt der Lautsprecher in den ausgeblendeten Bluetooth-Modus. Die blaue Anzeige blinkt langsam. In diesem Modus können (1) neue Geräte den Lautsprecher nicht finden, jedoch (2) für ein Gerät, das im Kopplungsdatensatz dieses Lautsprechers vorhanden ist, können Sie den „EDIFIER R990BT" aus seiner Bluetooth-Geräteliste auswählen, um die Verbindung wieder herzustellen. Drücken Sie die Taste „✱", um den versteckten Bluetooth-Modus zu verlassen.
• Halten Sie zum Trennen vom aktuellen Bluetooth-Gerät die Taste „✱" 1,5 Sekunden lang gedrückt.
IT Nota:
• Il codice PIN per il collegamento è "0000" se necessario.
• Per godere delle funzioni Bluetooth complete di questo prodotto, assicurarsi che il dispositivo mobile supporti i profili A2DP e AVRCP.
• Se non si collega alcun dispositivo entro 30 minuti, l'altoparlante si commuterà in modalità Bluetooth nascosta. L'indicatore blu lampeggia lentamente. In questa modalità, (1) i nuovi dispositivi non riescono a trovare l'altoparlante, ma (2) per un dispositivo esistente nel registro di accoppiamento di questo altoparlante, è possibile selezionare "EDIFIER R990BT" dall'elenco dei dispositivi Bluetooth per riconnettersi.Per uscire dalla modalità nascosta Bluetooth, premere il pulsante "✱".
• Per disconnettersi dal dispositivo Bluetooth corrente, premere e tenere premuto il pulsante "✱" per 1,5 secondi.
PT Nota:
• Se for necessário, o código PIN para ligação é "0000".
• Para desfrutar de todas as funções Bluetooth, certifique-se que o seu dispositivo de fonte áudio tem os perfis A2DP e AVRCP.
• Se não houver nenhum dispositivo conectado em 30 minutos, o alto-falante irá alternar para o modo de Bluetooth oculto. O indicador azul estará piscando lentamente. Neste modo, (1) novos dispositivos não podem localizar o alto-falante, mas (2) em um dispositivo já existente no registro de pareamento deste alto-falante, você pode selecionar "EDIFIER R990BT" da sua lista de dispositivos Bluetooth para reconectar.Para sair do modo de Bluetooth oculto, pressione o botão the "✱".
• Para desconectar-se do dispositivo Bluetooth atual, mantenha pressionado o botão "✱" por 1,5 segundos.
NL Opmerking:
• De PIN-code voor het koppelen is "0000", indien nodig.
• Om te kunnen genieten van de volledige Bluetooth functies van dit apparaat dient u ervoor te zorgen dat uw mobiele apparaat het A2DP en AVRCP profiel ondersteunt.
• Als er binnen 30 minuten geen apparaat wordt verbonden, schakelt de luidspreker naar de Bluetooth verborgen-modus. Het blauwe indicatielampje zal een ademhalingspatroon vertonen. In deze modus, (1) nieuwe apparaten kunnen de luidspreker niet vinden, maar (2) voor een apparaat dat in het koppelingsbestand van deze luidspreker aanwezig is, kunt u "EDIFIER R990BT" uit de lijst met Bluetooth-apparaten selecteren om een nieuwe verbinding te maken. Druk op de knop "✱" om de verborgen Bluetooth-modus te verlaten.
• Om de verbinding met het huidig Bluetooth-apparaat te verbreken, houd de "✱" knop gedurende 1,5 seconden ingedrukt.
PL Uwaga:
• Jeśli potrzebny, PIN do podłączenia to „0000".
• Aby móc w pełni wykorzystać funkcję Bluetooth tego urządzenia, upewnij się, że Twoje urządzenie mobilne posiada profile A2DP i AVRCP.
• Jeśli w ciągu 30 minut nie zostanie podłączone żadne urządzenie, głośnik przełączy się w ukryty tryb Bluetooth. The blue indicator will be in a breathing pattern. Niebieski wskaźnik będzie migał powoli. W tym trybie, (1) nowe urządzenia nie mogą wykryć głośnika, ale (2) w przypadku urządzenia, które istnieje w zapisie z poprzednich parowań tego głośnika, można wybrać „EDIFIER R990BT" z listy urządzeń Bluetooth, aby ponownie się połączyć. Aby wyjść z ukrytego trybu Bluetooth, naciśnij przycisk „✱".
• Aby rozłączyć się z bieżącym urządzeniem Bluetooth, naciśnij i przytrzymaj przycisk „✱" przez 1,5 sekundy.
CZ Poznámka:
• PIN kód pro připojení je „0000", pro případ potřeby.
• Abyste mohli plně využít funkcí Bluetooth tohoto produktu, musí Váš mobilní přístroj podporovat profil A2DP a AVRCP.
• Pokud během 30 minut nebude připojeno žádné zařízení, reproduktor se přepne do režimu skrytého Bluetooth. Modrá kontrolka bude blikat rychlostí dýchání. V tomto režimu (1) nová zařízení nemohou reproduktor vyhledat, ale (2) je možné vybrat „EDIFIER R990BT" ze seznamu zařízení Bluetooth, pokud se reproduktor nachází v seznamu spárovaných zařízení, a znovu se k němu připojit. Pokud chcete opustit režim skrytého Bluetooth, stiskněte tlačítko „✱".
• Pokud se chcete odpojit od aktuálního zařízení Bluetooth, stiskněte a na 1.5 sekundy stiskněte tlačítko „✱".
SK Poznámka:
• PIN kód pre pripojenie je „0000", ak je potrebný.
• Aby ste využívali plné Bluetooth funkcie tohto výrobku, prosíme zabezpečte, aby vaše mobilné zariadenie podporovalo A2DP a AVRCP profil.
• Ak sa do 30 minút neripojí žiadne zariadenie, reproduktor sa prepne do skrytého režimu Bluetooth. Modrý svetelný indikátor bude svietiť vo vzore dýchania. V tomto režime (1) nové zariadenia nedokážu nájsť reproduktor, ale (2) pre zariadenie, ktoré existuje v zázname párovania tohto reproduktora môžete na opätovné pripojenie vybrať „EDIFIER R990BT" zo zoznamu zariadení Bluetooth. Ak chcete ukončiť skrytý režim Bluetooth, stlačte tlačidlo „✱".
• Pre odpojenie od aktuálneho zariadenia Bluetooth, stlačte a podržte tlačidlo „✱" na 1,5 sekundy.
DK Bemærk:
• PIN-kode for tilslutning er "0000", hvis krævet.
• Sørg for, at profilerne A2DP og AVRCP er installeret på din lydkildeenhed, så du kan bruge alle Bluetooth-funktionerne på produktet.
• Hvis der ikke tilsluttes en enhed i løbet af 30 minutter, skifter højttaleren til skjult tilstand for Bluetooth. Den blå lysdiode blinker langsomt. Når højttaleren er i denne tilstand: (1) Nye enheder kan ikke finde højttaleren. (2) For en enhed, der allerede findes i parringsdataene for højttaleren, kan du vælge "EDIFIER R990BT" i listen med Bluetooth-enheder for at oprette forbindelse igen. Tryk på knappen "✱" for at afslutte den skjulte tilstand for Bluetooth.
• Tryk på knappen "✱" i 1,5 sekunder for at afbryde den aktuelle Bluetooth-enhed.
GR Σημείωση:
• Ο κωδικός PIN για τη σύνδεση είναι "0000" αν χρειαστεί.
• Για να απολαύσετε όλες τις λειτουργίες Bluetooth αυτού του προϊόντος, παρακαλώ βεβαιωθείτε ότι η συσκευή πηγής ήχου διαθέτει προφίλ A2DP και AVRCP.
• Εάν δεν συνδεθεί καμία συσκευή σε 30 λεπτά, το ηχείο θα μεταβεί σε κρυφή λειτουργία Bluetooth. Η μπλε ένδειξη θα αναβοσβήνει αργά με μπλε χρώμα. Σε αυτήν τη λειτουργία, (1) οι νέες συσκευές δεν μπορούν να βρουν το ηχείο, αλλά (2) για μια συσκευή που υπάρχει στην εγγραφή σύζευξης αυτού του ηχείου, μπορείτε να επιλέξετε το "EDIFIER R990BT" από τη λίστα συσκευών Bluetooth για επανασύνδεση. Για έξοδο από την κρυφή λειτουργία Bluetooth, πατήστε το κουμπί "✱".
• Για να αποσυνδεθείτε από την τρέχουσα συσκευή Bluetooth, πατήστε παρατεταμένα το κουμπί "✱" για 1.5 δευτερόλεπτο.
SV Notera:
• Vid behov är pinkoden för anslutning "0000".
• För att kunna använda produktens samtliga Bluetooth-funktioner, se till att din ljudkälla har A2DP- och AVRCP-profiler.
• Om ingen enhet är ansluten inom 30 minuter kommer högtalaren att växla till Bluetooth dolt läge. Den blå indikatorn kommer att vara i ett andningsmönster. I det här läget, (1) nya enheter kan inte hitta högtalaren men (2) för en enhet som finns i parkopplingens registrering för denna kan du välja "EDIFIER R990BT" från Bluetooth enhetslista för att ansluta igen. Tryck på knappen "✱" för att avsluta det dolda Bluetooth-läget.
• För att koppla ifrån nuvarande Bluetooth-enhet, tryck på och håll kvar knappen "✱" i 1,5 sekunder.
BG Забележка:
• ПИН кодът за връзка е: „0000", ако е необходимо.
• За да се насладите на пълните блутут функции на този продукт, моля, уверете се, че Вашето мобилноустройство поддържа профилите A2DP и AVRCP.
• Ако в рамките на 30 минути няма свързано устройство, високоговорителят ще премине в режим на скрит Bluetooth. Синият индикатор ще бъде в режим на дишане. В този режим, (1) новите устройства не могат да намерят високоговорителя, но (2) за устройство, което съществува в записа за сдвояване на този високоговорител, можете да изберете „EDIFIER R990BT" от неговия списък с Bluetooth устройства, за да възстановите връзката.За да излезете от скрития режим на Bluetooth, натиснете бутона „✱".
• За да прекъснете връзката с текущото Bluetooth устройство, натиснете и задържте бутона „✱" за 1,5 секунди.
RO Notă:
• Codul PIN pentru conectare este „0000", dacă este necesar.
• Pentru a vă bucura de toate funcţiile Bluetooth ale acestui produs, asiguraţi-vă că dispozitivul sursă audio are profilurile A2DP şi AVRCP.
• Dacă în 30 de minute nu se conectează niciun dispozitiv, difuzorul va comuta în modul ascuns Bluetooth. Indicatorul albastru va licări intermitent. În acest mod, (1) dispozitivele noi nu pot găsi difuzorul, dar (2) puteţi selecta „EDIFIER R990BT" din lista de dispozitive Bluetooth pentru a vă reconecta, în cazul dispozitivelor existente în registrul de asociere al difuzorului. Pentru a ieşi din modul ascuns Bluetooth, apăsaţi butonul „✱".
• Pentru a vă deconecta de la dispozitivul Bluetooth actual, ţineţi apăsat butonul „✱" timp de 1,5 secunde.

EN Note:
In Line In 1 / Line In 2 mode, volume sync is not supported. To adjust the volume, adjust on the speaker and your device separately.
FR Remarque :
En mode Entrée ligne 1 / Entrée ligne 2, la synchronisation du volume n'est pas prise en charge. Réglez le volume sur le haut-parleur et votre appareil séparément.
ES Nota:
En modo Entrada de línea 1 / Entrada de línea 2, la sincronización de volumen no está soportada. Para ajustar el volumen, ajuste en el altavoz y su dispositivo por separado.
DE Hinweis:
Im Modus Line In 1 / Line In 2 wird die Lautstärkesynchronisation nicht unterstützt. Um die Lautstärke einzustellen, stellen Sie sie am Lautsprecher und am Gerät separat ein.
IT Nota:
In modalità Line In 1 / Line In 2, la sincronizzazione del volume non è supportata. la sincronizzazione del volume non è supportata. Per la regolazione del volume, regolare indipendentemente l'altoparlante e il dispositivo.
PT Nota:
No modo de Entrada de Linha 1 / Linha 2, a sincronização de volume não é um recurso suportado. É necessário ajustar o volume no dispositivo e no alto-falante separadamente.
NL Opmerking:
In de Line In 1 / Line In 2-modus wordt volumesynchronisatie niet ondersteund. Om het volume te wijzigen dient u dit apart op uw luidspreker en uw apparaat te doen.
PL Uwaga:
W trybie Line In 1 / Line In 2, synchronizacja głośności nie jest obsługiwana. Celem wyregulowania poziomu głośności, zrób to osobno na głośniku i urządzeniu zewnętrznym.
CZ Poznámka:
V režimu Line In 1 / Line In 2 není podporovaná funkce synchronizace hlasitosti. Abyste upravili hlasitost, upravte ji samostatně na vašem reproduktoru a vašem zařízení.
SK Poznámka:
V režime Line In 1 / Line In 2 nie je podporovaná synchronizácia hlasitosti. Ak chcete nastaviť hlasitosť, nastavte ju na reproduktore a na zariadení samostatne.
DK Bemærk:
Synkronisering af lydstyrke understøttes ikke i tilstanden Linje ind 1 / Linje ind 2. Lydstyrken justeres separat på højttaleren og din enhed.
GR Σημείωση:
Στη λειτουργία Line In 1 / Line In 2, ο συγχρονισμός έντασης ήχου δεν υποστηρίζεται. Για να ρυθμίσετε την ένταση, ρυθμίστε το ηχείο και τη συσκευή σας ξεχωριστά.
SV Notera:
I Line In 1- / Line In 2-läge stöds inte volymsynkronisering. För att justera volymen, justera på högtalren och din enhet separat.
BG Забележка:
В режим Line In 1 / Line In 2, синхронизирането на звука не се поддържа. За да регулирате силата на звука, регулирайте я поотделно на тонколоната и на устройството си.
RO Notă:
În modul Line In 1 / Line In 2, sincronizarea volumului nu este acceptată. Pentru a regla volumul, ajustaţi separat pe difuzor şi pe dispozitiv.

EN EDIFIER ConneX app
1. With your smart device, scan the QR code on the quick start guide or the packaging.
• You can also search for "EDIFIER ConneX" in Apple App Store (iOS devices) or Google Play (Android devices).
2. Download and install the app. 3. Connect your smart device with the speaker via Bluetooth.
4. In Bluetooth mode, open EDIFIER ConneX App on your smart device.
5. Tap the menu for settings and playback control.
Note: The BLE connection between your smart device and the speaker remains active when the speaker is switched to input modes other than Bluetooth mode.
FR Application EDIFIER ConneX
1. Grâce à votre appareil intelligent, scannez le code QR qui se trouve sur le guide de démarrage rapide ou sur l'emballage.
• Vous pouvez également rechercher « EDIFIER ConneX » dans l'App Store d'Apple (appareils iOS) ou Google Play (appareils Android).
2. Téléchargez et installez l'application. 3. Connectez votre appareil intelligent au haut-parleur via Bluetooth.
4. En mode Bluetooth, ouvrez l'application EDIFIER ConneX sur votre appareil intelligent.
5. Appuyez sur le menu pour les paramètres et le contrôle de la lecture.
Remarque : Si le haut-parleur passe à des modes d'entrée autres que le mode Bluetooth, la connexion BLE entre votre appareil intelligent et le haut-parleur reste active.
ES app EDIFIER ConneX
1. Escanee el código QR en la guía de inicio rápido o en el embalaje con su dispositivo inteligente.
• También puede buscar "EDIFIER ConneX" en Apple App Store (dispositivos iOS) o Google Play (dispositivos Android).
2. Descargue e instale la app. 3. Conecte su dispositivo inteligente con el altavoz por Bluetooth.
4. En modo Bluetooth, abra la app EDIFIER ConneX en su dispositivo inteligente.
5. Toque el menú para ir a ajustes y control de reproducción.
Nota: La conexión BLE entre su dispositivo inteligente y el altavoz se mantiene activa si el altavoz se cambia a los modos de entrada que no sean el modo Bluetooth.
DE EDIFIER Connex App
1. Scannen Sie mit Ihrem Smart-Gerät den QR-Code auf der Kurzanleitung oder der Verpackung.
• Sie können auch im Apple App Store (iOS-Geräte) oder in Google Play (Android-Geräte) nach „EDIFIER ConneX" suchen.
2. Laden Sie die App herunter und installieren Sie sie.
3. Verbinden Sie Ihr Smart-Gerät über Bluetooth mit dem Lautsprecher.
4. Öffnen Sie im Bluetooth-Modus die EDIFIER ConneX App auf Ihrem Smart-Gerät.
5. Tippen Sie auf das Menü, dann Einstellungen und Wiedergabesteuerung.
Hinweis: Die BLE-Verbindung zwischen Ihrem Smart-Gerät und dem Lautsprecher bleibt bestehen, wenn der Lautsprecher in einen anderen Eingabemodus als den Bluetooth-Modus geschaltet wird.
IT App EDIFIER ConneX
1. Con il proprio dispositivo smart, scansionare il codice QR sulla guida rapida o sulla confezione.
• È anche possibile ricercare "EDIFIER ConneX" nell'App Store di Apple (dispositivi iOS) o in Google Play (dispositivi Android).
2. Scaricare e installare l'App. 3. Collegare il dispositivo smart all'altoparlante tramite Bluetooth.
4. In modalità Bluetooth, aprire l'App EDIFIER ConneX sul dispositivo smart.
5. Toccare il menu per le impostazioni e il controllo della riproduzione.
Nota: La connessione BLE tra il dispositivo smart e l'altoparlante rimane attiva anche se l'altoparlante viene commutato su modalità di ingresso diverse dalla modalità Bluetooth.
PT Aplicativo EDIFIER ConneX
1. Em seu dispositivo inteligente, digitalize o código QR no guia de início rápido ou na embalagem.
• Você também pode pesquisar por "EDIFIER ConneX" na Apple App Store (dispositivos iOS) ou Google Play (dispositivos Android).
2. Baixe e instale o aplicativo 3. Conecte seu dispositivo inteligente ao alto-falante via Bluetooth.
4. No modo Bluetooth, abra o aplicativo Edifier ConneX em seu dispositivo inteligente.
5. Toque no menu para acessar as configurações e o controle de reprodução.
Nota: A conexão BLE entre seu dispositivo inteligente e o alto-falante permanece ativa quando o alto-falante é alternado para outros modos de entrada além do Bluetooth.
NL EDIFIER ConneX app
1. Scan met uw smartapparaat de QR-code op de snelstartgids of de verpakking.
• U kunt ook naar "EDIFIER ConneX" zoeken in de Apple App Store (iOS-apparaten) of Google Play (Android-apparaten).
2. Download en installeer de app. 3. Verbind uw smartapparaat via Bluetooth met de luidspreker.
4. Open in Bluetooth-modus de EDIFIER ConneX-app op uw smartapparaat.
5. Tik op het menu voor instellingen en afspeelbediening.
Opmerking: De BLE-verbinding tussen uw smartapparaat en de luidspreker blijft actief als de luidspreker naar een andere invoermodus dan Bluetooth-modus wordt geschakeld.
PL Aplikacja EDIFIER ConneX
1. Za pomocą urządzenia inteligentnego zeskanuj kod QR znajdujący się w skróconej instrukcji obsługi lub na opakowaniu.
• Możesz również wyszukać „EDIFIER ConneX" w Apple App Store (urządzenia z systemem iOS) lub Google Play (urządzenia z systemem Android).
2. Pobierz i zainstaluj aplikację. 3. Połącz urządzenie inteligentne z głośnikiem przez Bluetooth.
4. W trybie Bluetooth otwórz aplikację EDIFIER ConneX na swoim urządzeniu inteligentnym.
5. Dotknij menu, aby dokonać ustawień i sterować odtwarzaniem.
Uwaga: Połączenie BLE między urządzeniem inteligentnym a głośnikiem nie zanika, jeśli głośnik zostanie przełączony w inny tryb niż Bluetooth.
CZ Aplikace EDIFIER ConneX
1. Pomocí vašeho chytrého zařízení naskenujte QR kód ve stručném návodu k obsluze nebo na obalu.
• Také můžete vyhledat „EDIFIER ConneX" v obchodě Apple App Store (zařízení se systémem iOS) nebo Google Play (zařízení se systémem Android)
2. Stáhněte a nainstalujte aplikaci. 3. Vaše chytré zařízení připojte k reproduktoru prostřednictvím Bluetooth.
4. V režimu Bluetooth otevřete aplikaci EDIFIER ConneX na vašem chytrém zařízení.
5. Klikněte na nabídku, kde naleznete nastavení a ovládací prvky přehrávání.
Poznámka: Spojení BLE mezi vaším chytrým zařízením a reproduktorem bude aktivní i když reproduktor přepnete do jiných režimů vstupu, než je režim Bluetooth.
SK Aplikáciu EDIFIER ConneX
1. Pomocou svojho inteligentného zariadenia naskenujte kód QR v sprievodcovi rýchlym spustením alebo na obale.
• V Apple App Store (zariadenia iOS) alebo Google Play (zariadenia Android) môžete tiež vyhľadať „EDIFIER ConneX".
2. Aplikáciu stiahnite a nainštalujte. 3. Prepojte vaše inteligentné zariadenie s reproduktoru cez rozhranie Bluetooth.
4. V režime Bluetooth otvorte aplikáciu EDIFIER ConneX vo vašom inteligentnom zariadení.
5. Ťuknite na ponuku pre nastavenia a ovládanie prehrávania.
Poznámka: Pripojenie BLE medzi vaším inteligentným zariadením a reproduktorom zostáva aktívne, ak je reproduktor prepnutý do iných vstupných režimov ako režim Bluetooth.

DK Appen EDIFIER ConneX
1. Scan QR-koden på startvejledningen eller på indpakningen med din smarte enhed.
• Du kan også søge efter "EDIFIER ConneX" i App Store (iOS-enheder) eller Google Play (Android-enheder).
2. Download og installer appen. 3. Slut din smartenhed til højttaleren via Bluetooth.
4. Åbn appen EDIFIER ConneX i Bluetooth-tilstand på din smartenhed.
5. Tryk på menuen for indstillinger og afspilningskontrol.
Bemærk: BLE-forbindelsen mellem din smartenhed og højttaleren forbliver aktiv, hvis højttaleren skiftes til andre input-tilstande end Bluetooth-tilstand.
GR Εφαρμογή EDIFIER ConneX
1. Με την έξυπνη συσκευή σας, σαρώστε τον κωδικό QR στον οδηγό γρήγορης εκκίνησης ή στη συσκευασία.
• Μπορείτε επίσης να αναζητήσετε το "EDIFIER ConneX" στο Apple App Store (συσκευές iOS) ή στο Google Play (συσκευές Android).
2. Κατεβάστε και εγκαταστήστε την εφαρμογή. 3. Συνδέστε την έξυπνη συσκευή σας με το ηχείο μέσω Bluetooth.
4. Στη λειτουργία Bluetooth, ανοίξτε την εφαρμογή EDIFIER ConneX στην έξυπνη συσκευή σας.
5. Πατήστε το μενού για ρυθμίσεις και έλεγχο αναπαραγωγής.
Σημείωση: Η σύνδεση BLE μεταξύ της έξυπνης συσκευής σας και του ηχείου διατηρείται ενεργή εάν το ηχείο μεταβεί σε άλλες λειτουργίες εισόδου εκτός από τη λειτουργία Bluetooth.
SV EDIFIER ConneX-appen
1.