BLUETTI AC50S

Návod na použití

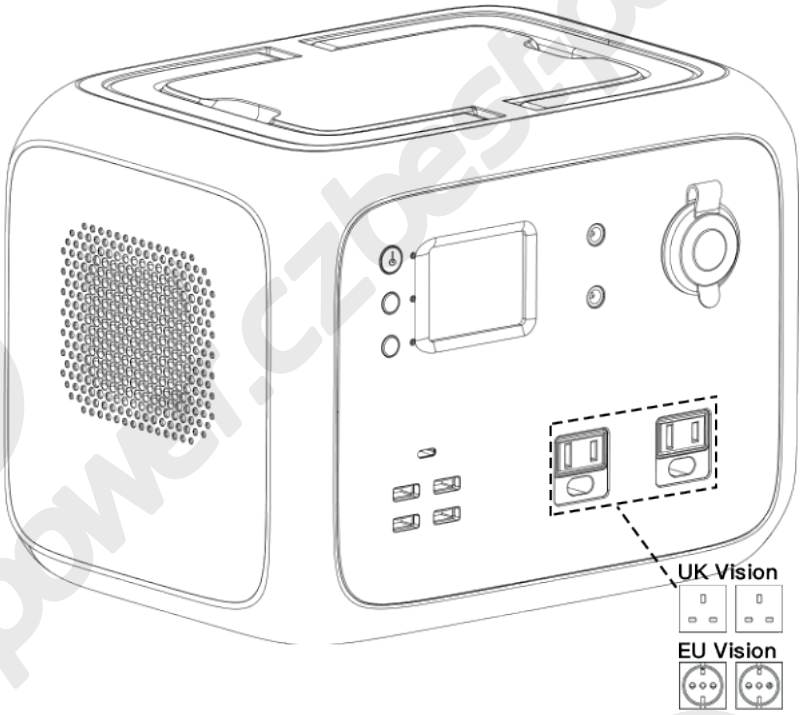

Děkujeme, že jste si vybrali produkt BLUETTI.
Při používání se řiďte technickými specifikacemi jednotlivých modelů, které naleznete v návodu na použití nebo na webových stránkách www.best-power.cz

POPIS PRODUKTU

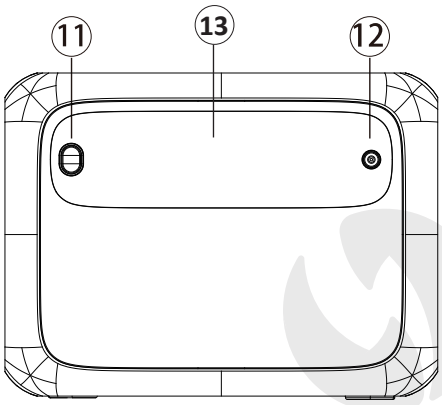

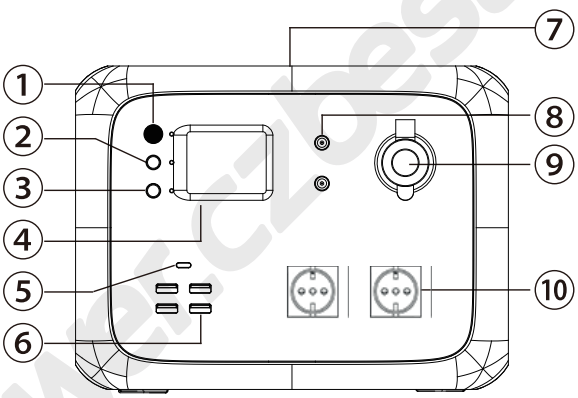

1. Tlačítko „ON/OFF“
2. Tlačítko „DC ON/OFF“
3. Tlačítko „AC ON/OFF“
4. LCD displej
5. USB-C PD2.0 výstup
6. 4x USB-A výstup
7. Wireless (bezdrátové) nabíjení
8. 2x DC JACK výstup
9. Cigaretová zásuvka výstup
10. 2x AC výstup
11. Tlačítko „LED světlo“
12. DC JACK vstup
13. LED světlo

OBSAH BALENÍ

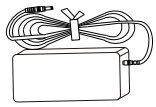

Napájecí adaptér

Cigaretová nabíječka

Solární propojovací kabel

USB-C kabel

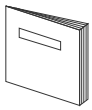

Návod na použití

best-power.cz

OVLÁDÁNÍ

Tlačítko ON/OFF:
Zapnutí: Krátce stiskněte tlačítko „ON/OFF“ . LCD displej se rozsvítí.
Vypnutí: Stiskněte a podržte tlačítko „ON/OFF", dokud LCD displej nezhasne.

LED světlo:
Krátkým stiskem tlačítka „LED světlo“ zapnete LED světlo. Druhým krátkým stiskem přepnete LED světlo z plného na tlumené svícení a třetím krátkým stiskem tlačítka přepnete na SOS světlo (Světlo bliká SOS kód podle Morseovy abecedy). Čtvrtým stiskem tlačítka LED světlo vypnete.

LCD dotykový displej:
Displej se automaticky rozsvítí po zapnutí zařízení.
Nevystavujte displej dlouhodobě přímému slunci, abyste maximalizovali jeho životnost.

1. Nabíjecí výkon (W)
2. Stav vypnutí/zapnutí DC výstupu
3. DC výstupní výkon (W)
4. Stav vypnutí/zapnutí AC výstupu
5. AC výstupní výkon (W)
6. Zobrazení stavu kapacity baterie

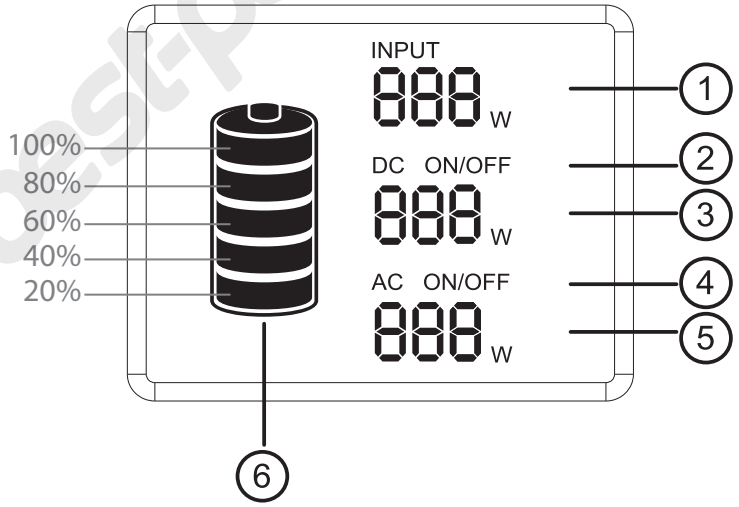

NABÍJENÍ GENERÁTORU

Před použitím, nebo uskladněním bateriového generátoru jej nabijte na 100% kapacity baterie.
Nikdy bateriový generátor nenabíjejte současně solárním panelem a síťovou nabíječkou. Může dojít k nevratnému poškození generátoru, na které se nevztahuje zákonná záruka.

Nabíjení začne automaticky a automaticky se i vypne po dosažení 100% kapacity baterie.

Když je výrobek plně nabitý solárním panelem, automaticky se přestane nabíjet. Vyjměte nabíjecí kabel a výrobek vypněte.

Poznámka:
Ujistěte se, že připojení kabelu je správné a stabilní, jinak způsobí přehřátí propojovacího kabelu nebo jiskření.
Nabíjecí teplota generátoru je 0 ~ 40°C.
Během nabíjení je normální, že se výrobek trochu zahřívá.

1. NAPÁJECÍM ADAPTÉREM ZE SÍTĚ:
Připojte bateriový generátor k síti do AC zásuvky pomocí napájecího trafa, který je součástí balení (vždy používejte originální kabely a trafo od výrobce). Nabíjení se spustí automaticky a automaticky se i vypne po dosažení 100% kapacity baterie (odpojte nabíjecí kabel od generátoru po dokončení nabíjení).

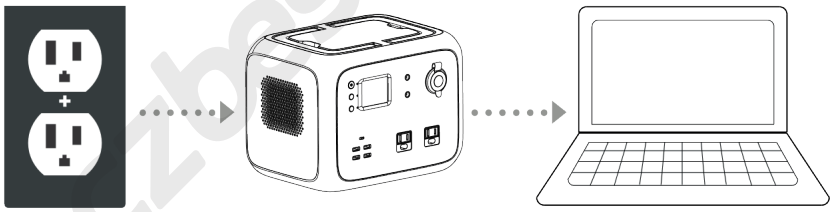

2. SOLÁRNÍMI PANELY (PV):
Používejte pouze panely nebo sérii panelů s výstupním napětím 12-40V a maximálním výkonem 120W.
Připojte solární panel ke generátoru pomocí solárního propojovacího kabelu, který je součástí balení. Doba nabíjení se liší při různé intenzitě světla.

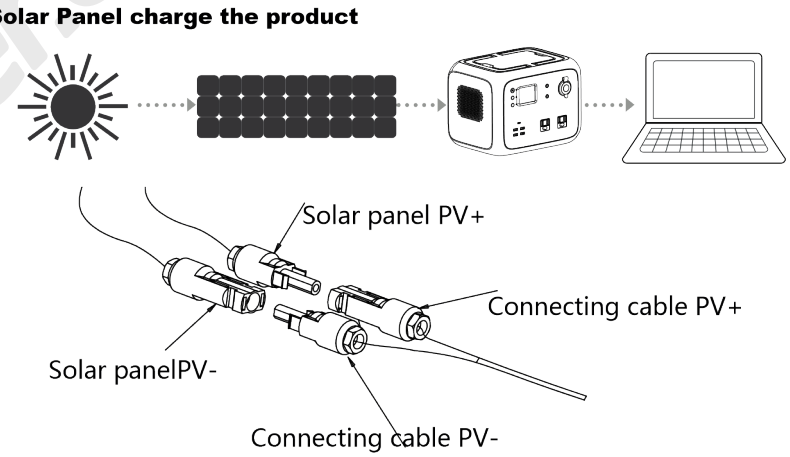

best-power.cz

3. Z AUTOMOBILU:
Připojte bateriový generátor k cigaretové zásuvce v automobilu pomocí cigaretové nabíječky, která je součástí balení. Některá vozidla musí být nastartovaná pro aktivaci cigaretového nabíjení.
POZOR: Cigaretová zásuvka 12V není schopna nabít generátor na 100%.

NABÍJENÍ OSTATNÍCH ZAŘÍZENÍ

DC a AC výstup lze zapnout, pouze když je baterie nabitá na více než 10%. Bateriový generátor podporuje současné nabíjení a vybíjení, funkci „PASS-THROUGH".

Bateriový generátor se automaticky vypne po deseti minutách nečinnosti (není zapnutý DC ani AC výstup).
Vypněte funkce AC i DC výstupu, pokud je nevyužíváte.
Bateriový generátor se automaticky vypne, pokud je kapacita baterie pod 10%.

1. Nabíjení pomocí stejnosměrného DC napětí
Nejprve zapněte generátor následně stiskněte tlačítko „DC ON/OFF“, dokud se na displeji nezobrazí informace „DC ON“ a nerozsvítí se LED dioda vedle tlačítka. Tak zapnete funkci DC výstupu (JACK, USB-A, USB-C, cigaretový výstup)
Pokud chcete výstupy stejnosměrného napětí vypnout, opět stiskněte tlačítko „DC ON/OFF“, dokud se na displeji nezobrazí informace „DC OFF“ a LED dioda vedle tlačítka nezhasne.

Výstupy stejnosměrného napětí DC jsou vhodné pro nabíjení většiny produktů na trhu, které jsou napájeny stejnosměrným napětím DC. Některé produkty mohou ale při spuštění nabíjení „požadovat" napěťové špičky, čímž mohou aktivovat nadproudovou ochranu bateriového generátoru. V tomto případě se generátor sám vypne, aby nedošlo k přetížení DC okruhu.

2. Nabíjení pomocí střídavého AC napětí
Nejprve zapněte generátor, následně stiskněte tlačítko „AC ON/OFF“, dokud se na displeji nezobrazí informace „AC ON“ a nerozsvítí se LED dioda vedle tlačítka. Tak zapnete funkci AC výstupu.
Pokud chcete výstupy střídavého napětí vypnout, opět stiskněte tlačítko „AC ON/OFF“, dokud se na displeji nezobrazí informace „AC OFF“ a LED dioda vedle tlačítka nezhasne.

Postup pro nastavení výstupní frekvence:
1. Zapněte generátor, 2. Stiskněte tlačítka „DC ON/OFF“ a „AC ON/OFF“ současně, dokud se nezobrazí na LCD displeji informace o výstupní frekvenci. 3. Stiskněte tlačítko „AC ON/OFF“ dokud se nepřepne hodnota výstupní frekvence (tímto způsobem můžete vybírat mezi 50Hz a 60Hz). 5. Nastavení výstupní frekvence opustíte opětovným stiskem „DC ON/OFF“ a „AC ON/OFF“ současně.

Příkon elektrických výrobků používaných pro napájení ze střídavého AC výstupu generátoru, by měl být menší než 300W.
Některá vysoko energicky náročná zařízení /např. klimatizace, motory a jiná zařízení) mohou vyžadovat okamžitý vysoký proud při vlastním spuštění. Tato potřeba proudové špičky může spustit nadproudovou ochranu bateriového generátoru, který se automaticky vypne, aby nedošlo k poškození.

POZOR: Pokud celkový výkon překročí 300W, DC výstup se automaticky vypne. Pokud je výstupní výkon nižší než 30W, nemusí se na displeji zobrazovat. Pokud je k výrobku připojeno vysoce výkonné zařízení, rozdíl mezi skutečným a zobrazeným výkonem může být až 30W.

best-power.cz

ŘEŠENÍ PROBLÉMŮ

Pokud generátor nefunguje správně podle návodu, nejdříve postupujte podle následujících pokynů:
1. Zkontrolujte, že je generátor zapnutý.
2. Ujistěte se, že příslušný výstupní port je zapnutý (AC/DC).
3. Zkontrolujte zobrazení kapacity baterie. Je-li 20% nebo nižší, měli byste bateriový generátor nabít.
4. Zkontrolujte technické specifikace nabíjeného produktu a ujistěte se, že zařízení je vhodné nabíjet tímto generátorem.

Pokud i nadále problém s generátorem přetrvává nebo Vám generátor hlásí kód chyby, kontaktujte prodejce nebo autorizovaný servis.

VAROVÁNÍ A PROHLÁŠENÍ

1. Bateriový generátor nerozebírejte a nerozebírejte ani jeho doplňky.
2. Neupravujte, nerozebírejte, neotevírejte, nepropichujte ani jinak nezasahujte do akumulátoru umístěného vevnitř.
3. Chraňte před ohněm, dlouhodobým přímým slunečním zářením a jiných zdrojů tepla, aby nedošlo k přehřátí a poškození bateriového generátoru včetně baterie umístění uvnitř.
4. Chraňte před stykem s vodou a mokrými předměty, především v době používání generátoru.
5. Chraňte před zařízeními vysokého napětí.
6. Neházejte a netřeste se záložním zdrojem energie.
7. Tento přístroj má vestavěnou neodstranitelnou dobíjecí baterii. Nepokoušejte se baterii vyjmout, aby nedošlo k poškození zařízení.
8. Nepoužívejte chemické čisticí prostředky k čištění generátoru.
9. **Tento přístroj není určen pro používání osobami (včetně dětí), jimž fyzická, smyslová nebo mentální neschopnost či nedostatek zkušeností a znalostí zabraňuje v bezpečném používání přístroje. Chraňte před dětmi!**
10. Pokud generátor nepoužíváte, zabezpečte zásuvky bezpečnostními záslepkami pro bezpečnost dětí.
11. Okamžitě přestaňte používat toto zařízení, pokud je bateriový generátor jakkoli poškozen.
12. Pro nabíjení používejte originální napájecí adaptér a jiné příslušenství.
13. **Při vznícení nepoužívejte vodní hasící přístroj!**
14. Produkt není povoleno přepravovat leteckými linkami, protože kapacita baterie přesahuje 100Wh.
15. Tento produkt je určen výhradně pro nouzové napájení elektrických spotřebičů. Není plnohodnotnou náhradou pro stálé napájení stejnosměrným nebo střídavým napětím domácích spotřebičů.
Tento bateriový generátor je konstruován pro napájení spotřebičů třídy ochrany II (dvojitá izolace).

Ignorováním následujících bezpečnostních pokynů, může dojít k požáru, úrazu elektrickým proudem, nebo poškození generátoru.

Prohlášení:
Nevyhazujte výrobek ani baterie po skončení životnosti jako netříděný komunální odpad, použijte sběrná místa tříděného odpadu. Více informací o recyklaci tohoto produktu Vám poskytne obecní úřad, organizace pro zpracování domovního odpadu nebo prodejní místo, kde jste produkt zakoupili.

Záruka na výrobek včetně baterii je 24 měsíců od data prodeje.
Životnost baterie je 6 měsíců, kdy při běžném a správném užívání baterie neklesne reálný (jmenovitý) výkon pod 80% jmenovitého výkonu baterie.
Životnost LED diod je 6 měsíců, kdy při běžném a správném užívání LED světel je garantováno minimálně 80% svítících LED diod z celkového počtu LED diod v zařízení.

Ztráta záruky:
Záruka zaniká v případě níže uvedených podmínek:
- Poškození vlivem nesprávného používání, nebo užívání v nevyhovujících podmínkách.
- Nerespektování technických specifikací zařízení.
- Pokus uživatele o neodbornou opravu nebo demontáž.
- Zařízení nebo jakákoliv jeho část je poškozena vlivem přírodních elementů, např. úder bleskem, vodou, mechanickým poškozením atd.
- Zařízení nebo jakákoliv jeho část je poškozena vlivem neodborné manipulace.

best-power.cz

MADE IN CHINA

BLUETTI
informace o produktu

Distribuci značky BLUETTI zajišťuje společnost: BONA SPES s.r.o., Řepčín 250, Olomouc 77900,
IČO: 03476774, DIČ: CZ03476774, VAT no.: CZ03476774 tel: +420 777 109 009
www.best-power.cz, email: info@best-power.cz

best-power.cz best-power.cz best-power.cz

best-power.cz best-power.cz best-power.cz

best-power.cz best-power.cz best-power.cz

best-power.cz best-power.cz best-power.cz

best-power.cz best-power.cz best-power.cz