Nikon

with **WARRANTY**

NIKKOR

NIKKOR Z 40mm f/2

No Bruksanvisning (med garanti)
Sv Användarhandbok (med garantidokument)
Fi Käyttöohje (jossa takuu)
Dk Brugervejledning (med garantibevis)
Cz Návod k obsluze (včetně záručního listu)
Sk Užívateľská príručka (so záručným listom)
Pl Instrukcja obsługi (wraz z gwarancją)

CE

Printed in Thailand
7MMA537G-02

NIKON CORPORATION

Nikon Europe Service Warranty Card

Modellnavn/Modellnamn/Mallin nimi/Modelnavn/Název modelu/Názov modelu/Nazwa modelu	NIKKOR Z 40mm f/2
Serienr./Serienummer/Sarjanumero/Serienr./Výrobní číslo/Výrobné číslo/Nr seryjny	
Kjøpsdato/Inköpsdatum/Ostopäivä/Købsdato/Datum zakoupení/Dátum zakúpenia/Data zakupu	

Kundens navn og adresse/Kundens namn och adress/Asiakkaan nimi ja osoite/Kundens navn og adresse/Jméno a adresa zákazníka/Meno a adresa zákazníka/Nazwisko i adres klienta

Forhandler/Återförsäljare/Jälleenmyyjä/Forhandler/Prodejce/Predajca/Sprzedawca

Distributør/Distributör/Maahantuoja/Leverandør/Distributor/Distribútor/Dystrybutor

Nikon Europe B.V.
The Garden, Stroombaan 14, 1181 VX Amstelveen,
The Netherlands

Produsent/Tillverkare/Valmistaja/Producent/Výrobce/Výrobca/Producent

NIKON CORPORATION
Shinagawa Intercity Tower C, 2-15-3, Konan, Minato-ku,
Tokyo 108-6290 Japan

No **Garantibetingelser**
Ditt Nikon-utstyr er garantert mot eventuelle produksjondefekter i ett helt år fra datoen for det opprinnelige kjøpet. Hvis produktet under denne garantiperioden viser seg å være defekt på grunn av feil materiale eller utførelse, vil vårt autoriserte servicenettverk innenfor Nikon Europe B.V.'s salgsområde reparere produktet under vilkårene og betingelsene oppgitt nedenfor uten kostnader for arbeid og deler. Nikon forbeholder seg retten (etter sitt eget forgodtbefinnende) til å erstatte eller reparere produktet.
1. Denne garanti gis kun ved fremleggelse av den utfylte garantiseddelen og originalfakturaen eller -kvitteringen som indikerer kjøpsdato, produkttype og forhandlernavn sammen med produktet.
Nikon forbeholder seg retten til å nekte gratis garantiservice hvis de ovennevnte dokumentene ikke kan presenteres eller hvis informasjonen i dem er ufullstendig eller uleselig.
2. Denne garantiseddelen dekker ikke:
• nødvendig vedlikehold og reparasjon eller utskifting av deler som resultat av normal slitasje.
• endringer for å oppgradere produktet fra sin normale hensikt som beskrevet i bruksanvisningene uten forutgående skriftlig samtykke fra Nikon.
• transportkostnader og all risiko for transport som er direkte eller indirekte knyttet til produktgarantien.
• alle skader som skyldes endringer eller justeringer på produktet, uten forutgående skriftlig samtykke fra Nikon, for å være i samsvar med lokale eller nasjonale tekniske standarder som er i kraft i et annet land enn det som produktet opprinnelig ble utviklet og/eller produsert for.
3. Garantien gjelder ikke i tilfelle av:
• skade forårsaket av misbruk, inkludert, men ikke begrenset til unnlatelse av å bruke produktet for sin normale hensikt eller i henhold til bruksanvisningene for riktig bruk og vedlikehold og installasjon eller bruk av produktet som er uforenlig med gjeldende sikkerhetsstandarder i landet som produktet brukes i.
• skade forårsaket av ulykker, inkludert, men ikke begrenset til lynnedslag, vann, brann, misbruk eller vanskjøtsel.
• endring, vansiring, uleselighet eller fjerning av modell- eller serienummeret på produktet.
• skader som er et resultat av reparasjoner eller justeringer utført av uautoriserte serviceorganisasjoner eller personer.
• defekter i et system som produktet er inkorporert i eller brukes med.
4. Denne servicegaranti påvirker ikke forbrukerens lovmessige rettigheter under gjeldende nasjonale lover eller forbrukerens rettighet overfor forhandleren som oppstår som et resultat av salgs-/kjøpekontrakten.
Merknad: En oversikt over alle autoriserte Nikon-serviceverksteder kan finnes online ved å følge denne lenken
https://www.europe-nikon.com/service/

Sv **Garantivillkor**
Din Nikon-utrustning är garanterad mot tillverkningsfel i ett helt år efter det ursprungliga inköpsdatumet. Om produkten under denna garantiperiod visar sig vara felaktig p.g.a. material- eller tillverkningsfel reparerar vårt auktoriserade servicenätverk inom försäljningsområdet Nikon Europa B.V. produkten utan kostnad för arbete och delar, i enlighet med villkoren och bestämmelserna nedan. Nikon förbehåller sig rätten (efter eget godfinnande) att ersätta eller reparera produkten.
1. Denna garanti gäller endast vid uppvisande av det ifyllda garantikortet och originalfakturan eller inköpskvittot som anger inköpsdatum, produktinformation och återförsäljarens namn, tillsammans med produkten.
Nikon förbehåller sig rätten att ej tillhandahålla avgiftsfri garantiservice om de ovanstående dokumenten inte kan presenteras, eller om informationen i dem är ofullständig eller oläsbar.
2. Denna garanti omfattar ej:
• nödvändigt underhåll och reparationer eller byte av delar på grund av normalt slitage.
• modifieringar för att uppgradera produkten från sitt normala användningsområde enligt beskrivningen i användarhandböckerna, utan föregående skriftligt medgivande från Nikon.
• transportkostnader och alla transportrisker som direkt eller indirekt härrör till produkternas garanti.
• skador som orsakats av modifikationer eller justeringar som gjorts på produkten, utan föregående skriftligt medgivande från Nikon, för att uppfylla lokala eller nationella tekniska standarder som gäller för andra länder än de som produkten ursprungligen konstruerades och/eller tillverkades för.
3. Garantin gäller därför inte:
• för skador som orsakats av felaktig användning, inklusive, men inte begränsat till underlåtenhet att använda produkten för dess normala användningsområde eller i enlighet med användarinstruktionerna gällande korrekt användning och underhåll, eller montering eller användning av produkten som inte uppfyller de säkerhetsstandarder som gäller i användningslandet.
• för skador som orsakats av olyckor, inklusive, men inte begränsat till åska, vatten, brand, felaktig användning eller försummelse.
• om modellen eller serienumret på produkten ändrats, förstörts, gjorts oläsligt eller tagits bort.
• för skador som orsakats av reparationer eller justeringar som har utförts av icke-auktoriserade serviceföretag eller personer.
• för defekter i ett system som produkten infogats i eller som den används med.
4. Denna servicegaranti påverkar inte konsumentens lagstadgade rättigheter i enlighet med tillämpliga, gällande nationella lagar, och inte heller konsumentens rättigheter gentemot försäljaren som härrör från deras försäljnings-/köpekontrakt.
Anmärkning: En översikt över alla auktoriserade Nikon-serviceställen finns online och kan nås genom att följa denna länk
https://www.europe-nikon.com/service/

Fi **Takuuehdot**
Nikon-laitteellesi on myönnetty valmistusvikoja koskeva takuu, joka on voimassa yhden vuoden alkuperäisestä ostopäivästä lähtien. Jos tuotteessa ilmenee takuuaikana virheellisestä materiaalista tai työstä johtuvia vikoja, valtuutettu huoltotoimipaikkojen verkostomme Nikon Europe B.V.:n myyntialueella korjaa tuotteen laskuttamatta työstä tai osista alla esitettyjen ehtojen mukaisesti. Nikon varaa oikeuden (oman harkintansa mukaan) vaihtaa tai korjata tuotteen.
1. Tämä takuu on voimassa vain, jos tuotteen mukana toimitetaan täytetty takuukortti ja alkuperäinen ostotosite tai kuitti, josta käyvät ilmi ostopäivämäärä, tuotteen tyyppi ja jälleenmyyjän nimi.
Nikon varaa oikeuden kieltäytyä ilmaisesta takuuhuollosta, jos yllä mainittuja asiakirjoja ei esitetä tai jos niissä olevat tiedot ovat puutteellisia tai lukukelvottomia.
2. Tämä takuu ei kata seuraavia:
• Osien normaalista kulumisesta johtuva huolto ja korjaus tai vaihto.
• Tuotteen muokkaaminen muuhun kuin käyttöoppaassa kuvattuun tarkoitukseen ilman Nikonin etukäteen myöntämää kirjallista lupaa.
• Tuotetakuuseen suoraan tai epäsuorasti liittyvät kuljetuskustannukset ja kuljetusriski.
• Tuotteeseen ilman Nikonin etukäteen myöntämää kirjallista lupaa tehdyistä sellaisista muokkauksista tai säädöistä aiheutuvat vahingot, joiden tarkoituksena on tehdä tuotteesta muun kuin alkuperäisen myynti- tai valmistusmaan paikallisten tai kansallisten teknisten määräysten mukainen.
3. Takuuta ei sovelleta, jos:
• Vahinko johtuu virheellisestä käytöstä, mukaan lukien seuraavat tilanteet mutta ei rajoittuen niihin: tuotteen käyttö muuhun kuin tavanmukaiseen tarkoitukseen tai muuten kuin käyttöoppaan käyttö- ja huolto-ohjeiden mukaisesti sekä tuotteen asentaminen tai käyttö käyttömaassa voimassa olevien turvallisuusmääräysten vastaisesti.
• Vahingon on aiheuttanut onnettomuus, esimerkiksi salamanisku, vesi, tulipalo, tai virheellinen käyttö tai huolimattomuus.
• Tuotteen malli- tai sarjanumeroa on muutettu tai vääristelty tai se on poistettu tai turmeltu lukukelvottomaksi.
• Vahinko johtuu valtuuttamattoman huoltoyrityksen tai henkilön tekemistä korjauksista tai säädöistä.
• Järjestelmä, johon tuote on liitetty tai jonka kanssa sitä on käytetty, on viallinen.
4. Tämä huoltotakuu ei vaikuta kuluttajan voimassa olevien kansallisten lakien mukaisiin oikeuksiin eikä kuluttajan ja jälleenmyyjän väliseen osto- tai myyntisopimukseen liittyviin kuluttajan oikeuksiin.
Huomautus: Kaikkien valtuutettujen Nikon-huoltopisteiden tiedot ovat verkossa seuraavassa osoitteessa
https://www.europe-nikon.com/service/

Dk **Garantivilkår**
Dit Nikon-udstyr er garanteret mod fabrikationsfejl i et helt år gældende fra den oprindelige købsdato. Hvis produktet i denne garantiperiode viser tegn på defekt som følge af forkert materiale eller håndværk, reparerer vores autoriserede servicenetværk inden for salgsområdet i Nikon Europe B.V. produktet, omkostningsfrit for arbejdskraft og dele, i henhold til nedenstående vilkår og betingelser. Nikon forbeholder sig ret til (efter eget skøn) at erstatte eller reparere produktet.
1. Denne garanti ydes kun efter forevisning af det udfyldte garantikort samt af original faktura eller kvittering med angivelse af købsdato, produkttype og navn på forhandler sammen med produktet.
Nikon forbeholder sig ret til at afvise gratis garantiservice, hvis ovenstående dokumenter ikke kan forevises, eller hvis de indeholdte oplysninger er ufuldstændige eller ulæselige.
2. Denne garanti dækker ikke:
• Nødvendig vedligeholdelse og reparation eller udskiftning af dele på grund af normal slitage.
• Ændringer for opgraderinger af produktet fra dets normale formål som beskrevet i brugervejledningerne uden forudgående skriftligt samtykke fra Nikon.
• Transportomkostninger samt alle risici forbundet med transport, som direkte eller indirekte vedrører garantien for produkterne.
• Skader, der opstår på grund af ændringer eller justeringer, som foretages på produktet uden forudgående skriftligt samtykke fra Nikon, så de overholder de gældende lokale eller nationale tekniske standarder i et hvilket som helst andet land end dem, produktet oprindeligt blev designet og/eller produceret til.
3. Garantien er ikke gældende i tilfælde af:
• Skader forårsaget af misbrug, herunder men ikke begrænset til, manglende brug af produktet til dets normale formål, eller hvor anvendelse ikke foregår i henhold til brugerinstruktionerne i korrekt anvendelse og vedligeholdelse, samt hvor installation eller anvendelse af produktet er i uoverensstemmelse med gældende sikkerhedsstandarder i det land, hvor det anvendes.
• Skader som følge af ulykker, herunder men ikke begrænset til, belysning, vand, brand, misbrug eller forsømmelse.
• Ændring, utydelighed, ulæselighed eller fjernelse af model- eller serienummer på produktet.
• Skader opstået som følge af reparationer og justeringer udført af uautoriserede serviceorganisationer eller personer.
• Defekter i systemer, hvori produktet indgår, eller hvori det anvendes.
4. Denne servicegaranti har ikke indvirkning på forbrugerens juridiske rettigheder under gældende nationale love og ej heller på forbrugerens ret i forhold til forhandleren, der hidrører fra deres salgs-/købekontrakt.
Bemærkning: Du kan online finde en oversigt over alle autoriserede Nikon-servicestationer ved at følge dette link
https://www.europe-nikon.com/service/

Cz **Záruční podmínky**
Na vaše zařízení Nikon je poskytována záruka krytící veškeré výrobní vady po dobu jednoho roku od data původního zakoupení zařízení. Pokud se v průběhu této záruční lhůty projeví závada na výrobku způsobená použitím špatného materiálu nebo vadou při výrobě, provede naše síť autorizovaných servisů v rámci obchodního teritoria společnosti Nikon Europe B.V. opravu výrobku podle níže stanovených podmínek, aniž by byly účtovány poplatky za práci a použité náhradní díly. Společnost Nikon si vyhrazuje právo provést (na základě vlastního rozhodnutí) výměnu nebo opravu výrobku.
1. Tato záruka je poskytována pouze za předpokladu předložení výrobku včetně úplného záručního listu a původní faktury nebo účtenky obsahující datum zakoupení výrobku, označení typu výrobku a název prodejce.
Pokud nelze předložit výše uvedené dokumenty nebo pokud jsou obsažené informace nekompletní nebo nečitelné, vyhrazuje si společnost Nikon právo odmítnout provedení zdarma poskytované záruční opravy.
2. Tato záruka nezahrnuje:
• nutnou údržbu a opravu nebo výměnu součástí z důvodu jejich opotřebení normálním používáním výrobku.
• úpravy nebo aktualizace výrobku oproti jeho normálnímu účelu, jak je popsán v návodech k obsluze, bez předchozího písemného souhlasu společnosti Nikon.
• náklady na přepravu a veškerá rizika přepravy související přímo či nepřímo se zárukou na výrobky.
• libovolné škody vyplývající z úprav nebo nastavení prováděných na výrobku bez předchozího písemného souhlasu společnosti Nikon z důvodu dosažení souladu s místními nebo národními technickými standardy platnými v jakékoli jiné zemi, než pro jakou byl výrobek původně konstruován a/nebo vyroben.
3. Záruku nelze využít v případě:
• poškození způsobeného nesprávným použitím výrobku včetně, ale nikoli výhradně, použití výrobku k jinému než určenému účelu nebo způsobem neuvedeným v pokynech ke správnému použití a údržbě, a instalace nebo použití výrobku v rozporu s bezpečnostními standardy platnými v zemi, kde se výrobek používá.
• poškození způsobeného vyšší mocí včetně, ale nikoli výhradně, škod způsobených bleskem, vodou, požárem, nesprávným použitím nebo nedbalostí.
• změn, poničení, nečitelnosti nebo odstranění modelového či sériového čísla výrobku.
• poškození způsobeného opravami nebo nastaveními provedenými neautorizovaným servisem nebo osobou.
• závad libovolného systému, ve kterém je výrobek zabudován nebo se kterým je používán.
4. Tato záruka neovlivňuje práva spotřebitele stanovená národními zákony ani práva spotřebitele vůči prodejci, která vyplývají z kupní smlouvy.
Poznámka: Přehled veškerých autorizovaných servisních středisek Nikon naleznete online prostřednictvím tohoto odkazu
https://www.europe-nikon.com/service/

Sk **Záručné podmienky**
Na vaše zariadenie Nikon sa vzťahuje záruka proti akýmkoľvek výrobným chybám s platnosťou na celý jeden rok od dátumu pôvodného zakúpenia. Ak sa počas tohto obdobia platnosti záruky prejaví na výrobku chyba v dôsledku nekvalitného materiálu alebo spracovania, naša sieť autorizovaných servisných stredísk v rámci oblasti predaja spoločnosti Nikon Europe B.V. opraví výrobok v súlade s nižšie uvedenými podmienkami bez účtovania nákladov za prácu a náhradné diely. Spoločnosť Nikon si vyhradzuje právo (na základe svojho vlastného uváženia) vymeniť alebo opraviť výrobok.
1. Táto záruka sa poskytuje len na základe predloženia vyplneného záručného listu a pôvodnej faktúry alebo dokladu o zakúpení s vyznačeným dátumom nákupu, typom výrobku a názvom predajcu spolu s výrobkom.
Spoločnosť Nikon si vyhradzuje právo odmietnuť bezplatný záručný servis, ak nie je možné predložiť vyššie uvedené dokumenty alebo sú informácie, ktoré sú v nich uvedené, neúplné alebo nečitateľné.
2. Táto záruka sa nevzťahuje na:
• nevyhnutnú údržbu alebo opravu, alebo výmenu dielov v dôsledku bežného opotrebovania.
• úpravy s cieľom inovovať výrobok v rámci jeho bežného účelu tak, ako je to popísané v užívateľských príručkách, a to bez predchádzajúceho písomného súhlasu spoločnosti Nikon.
• náklady a všetky riziká spojené s prepravou týkajúce sa priamo alebo nepriamo záruky na výrobky.
• akúkoľvek škodu vyplývajúcu z úprav alebo nastavení, ktoré sa mohli vykonať na výrobku, a to bez predchádzajúceho písomného súhlasu spoločnosti Nikon, s cieľom dodržať platné miestne a štátne technické normy v akejkoľvek inej krajine ako v tých krajinách, pre ktoré bol daný výrobok pôvodne určený a/alebo vyrobený.
3. Táto záruka nebude platiť v prípade:
• poškodenia spôsobeného nesprávnym použitím vrátane, ale nie s obmedzením na použitie výrobku na iný ako jeho normálny účel alebo inak ako v súlade s pokynmi pre používateľa týkajúcimi sa správneho používania a správnej údržby, ako aj na inštaláciu či použitie výrobku s nedodržaním bezpečnostných noriem platných v krajine, v ktorej sa používa.
• poškodenia spôsobeného nehodami vrátane, ale nie s obmedzením na pôsobenie blesku, vody, požiaru, na nesprávne použitie či nedbalosť.
• obmeny, poškodenia, nečitateľnosti alebo odstránenia názvu modelu alebo výrobného čísla na výrobku.
• poškodenia vyplývajúceho z opráv alebo nastavení, ktoré vykonali neautorizované servisné organizácie alebo osoby.
• chýb v akomkoľvek systéme, do ktorého sa výrobok začlenil, alebo s ktorým sa používal.
4. Táto servisná záruka nemá vplyv na zákonné práva spotrebiteľa v rámci platnej štátnej legislatívy ani na právo spotrebiteľa voči predajcovi vyplývajúce z jeho kúpno-predajnej zmluvy.
Upozornenie: Prehľad všetkých autorizovaných servisných stredísk spoločnosti Nikon je možné nájsť online po kliknutí na tento odkaz na webovú stránku
https://www.europe-nikon.com/service/

Pl **Warunki gwarancji**
Państwa urządzenie firmy Nikon jest objęte gwarancją na wszelkie wady produkcyjne, obowiązującą przez jeden rok od daty pierwszego zakupu. Jeśli w tym okresie obowiązywania gwarancji produkt okaże się wadliwy w wyniku wady materiałowej lub wady wykonania, pracownicy naszej sieci autoryzowanych serwisów na terenie sprzedaży Nikon Europe B.V. przeprowadzą naprawę produktu na warunkach podanych poniżej, bez obciążania właściciela kosztami robocizny ani części. Firma Nikon zastrzega sobie prawo (według własnego uznania) do wymiany lub naprawy produktu.
1. Niniejsza gwarancja obowiązuje jedynie na podstawie przedłożenia wraz z produktem wypełnionej karty gwarancyjnej oraz oryginału faktury lub rachunku zawierającego datę zakupu, typ produktu oraz nazwę sprzedawcy.
Firma Nikon zastrzega sobie prawo do odmowy przeprowadzenia bezpłatnej obsługi gwarancyjnej, jeśli przedłożenie wyżej wspomnianych dokumentów jest niemożliwe lub informacje w nich zawarte są niekompletne lub nieczytelne.
2. Niniejsza gwarancja nie obejmuje:
• niezbędnej konserwacji oraz naprawy lub wymiany części w wyniku normalnego zużycia.
• modyfikacji wykonanych w celu stosowania produktu do celów innych niż jego normalne przeznaczenie opisane w instrukcjach obsługi bez uprzedniej pisemnej zgody firmy Nikon.
• kosztów transportu oraz wszelkiego ryzyka dotyczącego transportu w odniesieniu bezpośrednio lub pośrednio do gwarancji produktów.
• żadnych uszkodzeń wynikających z modyfikacji lub regulacji produktu, jakie mogły zostać wykonane bez uprzedniej pisemnej zgody firmy Nikon w celu zapewnienia zgodności z lokalnymi lub krajowymi normami technicznymi obowiązującymi w dowolnym innym kraju niż kraje, dla których produkt został wyjściowo zaprojektowany i/lub wyprodukowany.
3. Gwarancja nie ma zastosowania w przypadku:
• uszkodzeń spowodowanych przez błędne użytkowanie, w tym, w szczególności, niestosowanie produktu zgodnie z jego normalnym przeznaczeniem lub zgodnie z instrukcjami dla użytkownika w zakresie właściwego użytkowania i odpowiedniej konserwacji, a także instalację lub użytkowanie produktu niezgodnie z normami bezpieczeństwa obowiązującymi w kraju użytkowania.
• uszkodzeń spowodowanych przez wypadki, w tym, w szczególności, błyskawice, wodę, ogień, błędne użytkowanie lub zaniedbanie.
• przerobienia, zamazania, nieczytelności lub usunięcia numeru modelu lub numeru seryjnego na produkcie.
• uszkodzeń wynikających z napraw lub regulacji przeprowadzonych przez nieuprawnione organizacje serwisowe lub osoby.
• wad w dowolnym systemie, w który produkt jest wbudowany lub w połączeniu z którym jest użytkowany.
4. Niniejsza gwarancja serwisowa nie ma wpływu na ustawowe prawa konsumenta wynikające z obowiązującego właściwego prawa krajowego ani na prawa konsumenta w stosunku do sprzedawcy wynikające z zawartej umowy sprzedaży/zakupu.
Uwaga: lista wszystkich autoryzowanych serwisów firmy Nikon znajduje się w Internecie pod następującym adresem
https://www.europe-nikon.com/service/

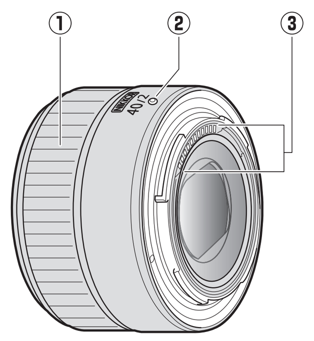

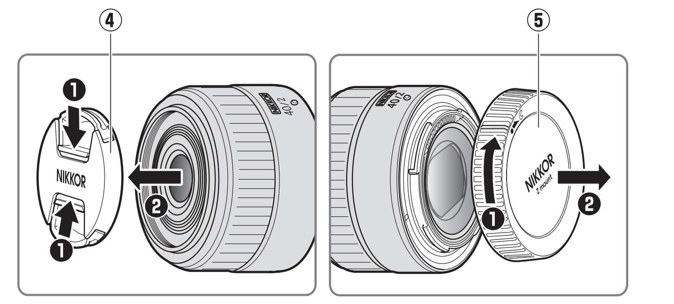

No Bruksanvisning (med garanti)

Les disse instruksjonene nøye før du begynner å bruke produktet. Les også kameraets bruksanvisning.
• Dette objektivet er beregnet utelukkende til bruk med speilløse kameraer med Nikons Z-fatning.
• Oppdater til den nyeste versjonen av kamera-firmware. Med tidligere versjoner registrerer kameraet kanskje ikke objektivet på riktig måte og noen funksjoner kan være utilgjengelige. Den nyeste versjonen av kamera-firmware kan lastes ned fra Nikon Download Center på nettadressen nedenfor.
https://downloadcenter.nikonimglib.com/

For din sikkerhet

For å forhindre skade på eiendom eller personskade, enten på deg selv eller andre, må du lese "For din sikkerhet" i sin helhet før du bruker dette produktet.

Oppbevar disse sikkerhetsinstruksene der alle som bruker dette produktet kan lese dem.

⚠ **ADVARSEL:** Dersom du ikke overholder forholdsregler som er markert med dette ikonet, er det stor fare for død eller alvorlig personskade.

⚠ **FORSIKTIG:** Dersom du ikke overholder forholdsregler som er markert med dette ikonet, er det fare for personskade eller skade på eiendom.

⚠ ADVARSEL

• **Ikke demonter eller endre på dette produktet.**
Ikke berør innvendige deler som blir eksponert etter et fall eller en annen ulykke.
Dersom du ikke overholder disse forholdsreglene, er det fare for elektrisk støt eller andre personskader.

• **Skulle du oppdage avvik, som røyk, varme eller uvanlig lukt fra produktet, må du straks koble fra kameraets strømforsyning.**
Hvis du fortsetter å bruke produktet, kan det oppstå brann, som kan medføre brannskader eller andre personskader.

• **Må holdes tørr.**
Ikke håndter produktet med våte hender.
Dersom du ikke overholder disse forholdsreglene, er det fare for brann eller elektrisk støt.

• **Ikke bruk dette produktet i nærheten av brannfarlig støv eller gass, som propan, bensin eller aerosoler.**
Dersom du ikke overholder denne forholdsregelen, er det fare for eksplosjon eller brann.

• **Ikke se direkte på solen eller en annen sterk lyskilde gjennom objektivet.**
Dersom du ikke overholder denne forholdsregelen, er det fare for synsskade.

• **Oppbevar dette produktet utilgjengelig for barn.**
Dersom du ikke overholder denne forholdsregelen, er det fare for personskade eller funksjonsfeil i produktet. Vær også oppmerksom på at små deler medfører kvelningsfare. Dersom et barn svelger noe av dette produktet, må du øyeblikkelig kontakte lege.

• **Ikke håndter produktet med ubeskyttede hender på steder med svært høye eller lave temperaturer.**
Dersom du ikke overholder denne forholdsregelen, er det fare for brannskader eller kuldeskader.

⚠ FORSIKTIG

• **Ikke la objektivet peke mot solen eller andre sterke lyskilder.**
Lyset som blir fokusert av objektivet kan forårsake brann og skade produktets indre deler. Pass på at solen er et godt stykke utenfor bildet når du tar bilder av motiver i motlys. Sollyset som fokuseres i kameraet når solen er nær bildet kan forårsake brann.

• **Ikke la produktet ligge på et sted hvor det blir utsatt for svært høye temperaturer i lengre perioder, som i en stengt bil eller i direkte sollys.**
Dersom du ikke overholder denne forholdsregelen, er det fare for brann eller funksjonsfeil i produktet.

• **Ikke transporter kameraer eller objektiver med stativer eller lignende tilbehør montert.**
Dersom du ikke overholder denne forholdsregelen, er det fare for personskade eller funksjonsfeil i produktet.

Melding til forbrukere i Europa

Dette symbolet angir at elektrisk og elektronisk utstyr skal kasseres separat.

Det følgende gjelder bare for kunder i europeiske land:
• Dette produktet skal behandles som spesialavfall og kastes ved en miljøstasjon. Må ikke kasseres sammen med husholdningsavfall.
• Separat kassering og resirkulering hjelper til med å konservere naturlige ressurser og med å forhindre negative konsekvenser for menneskelig helse og miljøet, hvilket ukorrekt avhending kan resultere i.
• Hvis du vil ha mer informasjon, kontakter du forhandleren eller de lokale myndighetene som har ansvaret for avfallshåndtering.

Bruke objektivet

Deler på objektivet: Navn og funksjoner

Se diagrammet øverst til venstre på dette arket.

① Kontrollring	**Autofokusmodus valgt**: Roter ringen i Autofokus-modus for å justere en innstilling, for eksempel [**Fokus (M/A)**] eller [**Blenderåpning**] som er tilordnet ved bruk av kameraet. For mer informasjon kan du se beskrivelsen av [**Egendefinert kontrolltilordning**], [**Egendef. kontroller**] eller [**Egendef. kontroller (opptak)**] i kameraets bruksanvisning.	—
	Manuell fokusmodus valgt: Roter ringen for å fokusere.	—
② Påsettingsmerke for objektivet	Bruk som referanse når objektivet monteres på kameraet.	*Se* Ⓐ
③ CPU-kontakter	Overfører data til og fra kameraet.	—
④ Objektivdeksel (fremre)	—	—
⑤ Objektivdeksel (bakre)	—	—

Ⓐ Festing og fjerning

Feste objektivet
1 Slå av kameraet, fjern kamerahusdekslet og ta av det bakre objektivdekslet.
2 Sett objektivet på kamerahuset mens du holder påsettingsmerket på objektivet innrettet med påsettingsmerket på kamerahuset, og roter deretter objektivet mot klokken til det klikker på plass.

Fjerne objektivet
1 Slå av kameraet.
2 Trykk på og hold nede utløserknappen for objektivet mens du vrir objektivet med klokken.

Ved opptak

Fokusposisjonen kan endres hvis du slår av kameraet og deretter slår det på igjen etter fokusering. Hvis du har fokusert på et forhåndsvalgt sted mens du venter på at motivet ditt skal dukke opp, anbefaler vi at du ikke slår av kameraet før bildet er tatt.

Bruke objektivet på kameraer med en innebygd blits

Skygger kan vises i bilder hvor objektivet formørker lyset fra den innebygde blitsen.
• Gå til nettstedet nedenfor for informasjon om brennvidder og motivavstander hvor skygger ikke vil vises i bilder som tas med en innebygd blits.
https://downloadcenter.nikonimglib.com/

Kameraer med AF lampe

Objektivet kan blokkere lyset fra kameraets AF lampe.
• Gå til nettstedet nedenfor for informasjon om å bruke objektivet med kameraer som har innebygd fokuseringslys.
https://downloadcenter.nikonimglib.com/

Forholdsregler for bruk

• Ikke løft opp eller hold objektivet eller kameraet bare etter objektivdekslet.
• Hold CPU-kontaktene rene.
• Sett objektivdekslene på igjen når objektivet ikke er i bruk.
• Ikke etterlat objektivet på fuktige steder, eller på steder der det kan bli utsatt for fuktighet. Rust på den innvendige mekanismen kan forårsake uopprettelig skade.
• Ikke etterlat objektivet i nærheten av åpne flammer eller på andre ekstremt varme steder. Ekstrem varme kan skade eller forvrenge den eksterne, armerte plasten.
• Hvis du tar objektivet fra et varmt til et kaldt miljø eller vice versa, kan det forårsake skadelig kondens inni og utenpå objektivet.
Legg objektivet i en forseglet pose eller plastbeholder før du flytter det over en temperaturgrense.
Objektivet kan tas fra posen eller etuiet når det har hatt tid til å justere seg etter den nye temperaturen.
• Vi anbefaler at du legger objektivet i et etui (tilgjengelig separat) for å beskytte det mot riper under transport.

Objektivpleie

• Støvfjerning er vanligvis tilstrekkelig for å rengjøre objektivlinsenes glassflater.
• Flekker, fingeravtrykk og andre oljeholdige flekker kan fjernes fra linseoverflaten med en myk, ren bomullsklut eller linserengjøringspapir som er lett fuktet med en liten mengde etanol eller linserengjøringsmiddel. Tørk forsiktig fra midten og utover med sirkulære bevegelser, og pass på at du ikke etterlater flekker eller berører linsen med fingrene.
• Bruk aldri organiske løsemidler som tynner eller benzen til å rengjøre objektivet.
• Fargenøytrale filtre (NC) (selges separat) og lignende kan brukes til å beskytte det fremre linseelementet.
• Ikke oppbevar med nafta eller kamferkuler eller i direkte sollys. Hvis objektivet ikke skal brukes i en lengre periode, oppbevar det på et kjølig og tørt sted for å unngå dannelse av mugg og rust.

Tilbehør

Tilbehør som følger med

• Objektivdeksel LC-52B (fremre)
• Objektivdeksel LF-N1 (bakre)

Kompatibelt tilbehør

• Objektivveske CL-C4
• 52 mm filtre

☑ Filtre
Bruk bare ett filter om gangen.

Spesifikasjoner

Fatning	Nikon Z-fatning
Brennvidde	40 mm
Største blenderåpning	f/2
Objektivkonstruksjon	6 elementer i 4 grupper (Inkludert to asfæriske linser)
Bildevinkel	• FX-format: 57° • DX-format: 38°50′
Fokuseringssystem	Fokusering på intern linsegruppe
Minste fokusavstand (målt fra fokusplan)	0,29 m
Maksimalt gjengivelsesforhold	0,17×
Irisblenderblader	9 (avrundet blenderåpning)
Blenderåpningsområde	f/2 – 16
Filterfatning	52 mm (P = 0,75 mm)
Ytre mål	Ca. 70 mm maksimal diameter × 45,5 mm (avstand til enden av objektivet fra kameraobjektivets monteringsflens)
Vekt	Ca. 170 g

Nikon forbeholder seg retten til å endre utseende, spesifikasjoner og ytelsen til dette produktet når som helst og uten forvarsel.

Sv Användarhandbok (med garantidokument)

Läs dessa instruktioner noggrant innan du använder denna produkt. Du kommer också behöva läsa kamerahandboken.
• Detta objektiv är endast avsett att användas med kameror utan spegel som har en Nikon Z-fattning.
• Uppdatera kamerans firmware till den senaste versionen. Med tidigare versioner kan kameran misslyckas med att känna av objektivet korrekt och vissa funktioner kanske inte är tillgängliga. Den senaste versionen av kamerans firmware kan hämtas från Nikon Download Center på webbadressen nedan.
https://downloadcenter.nikonimglib.com/

För säkerhets skull

För att förhindra skador på dig själv eller andra, läs hela "För säkerhets skull" innan du använder denna produkt.

Förvara dessa säkerhetsinstruktioner där de som använder produkten kan läsa dem.

⚠ **VARNING:** Om de försiktighetsåtgärder som markeras med denna ikon inte följs kan det leda till dödsfall eller allvarliga skador.

⚠ **FÖRSIKTIGHET:** Om de försiktighetsåtgärder som markeras med denna ikon inte följs kan det leda till personskador eller skada på egendom.

⚠ VARNING

• **Demontera eller modifiera inte produkten.**
Rör inte vid interna delar som exponeras på grund av ett fall eller annan olycka.
Om dessa försiktighetsåtgärder inte följs kan det orsaka elstötar eller andra skador.

• **Om du upptäcker något onormalt, såsom att produkten avger, rök, värme eller ovanlig lukt, koppla omedelbart bort kamerans strömkälla.**
Fortsatt användning kan orsaka brand, brännskador eller andra skador.

• **Håll torr.**
Hantera inte med våta händer.
Om dessa försiktighetsåtgärder inte följs kan det orsaka brand eller elstötar.

• **Använd inte produkten i närheten av lättantändligt damm eller gas såsom propan, bensin eller aerosoler.**
Om denna försiktighetsåtgärd inte följs kan det orsaka explosion eller brand.

• **Titta inte direkt på solen eller andra starka ljuskällor genom objektivet.**
Om denna försiktighetsåtgärd inte följs kan det orsaka synskador.

• **Förvara denna produkt utom räckhåll för barn.**
Om denna försiktighetsåtgärd inte följs kan det orsaka skador eller fel på produkten. Notera dessutom att smådelar utgör en kvävningsrisk. Om ett barn sväljer någon del av denna produkt, kontakta omedelbart sjukvården.

• **Hantera inte med bara händerna på platser med extremt höga eller låga temperaturer.**
Om denna försiktighetsåtgärd inte följs kan det orsaka brännskador eller köldskador.

⚠ FÖRSIKTIGHET

• **Lämna inte objektivet riktat mot solen eller andra starka ljuskällor.**
Ljus som fokuseras av objektivet kan orsaka brand eller skador på produktens interna delar. När du fotograferar motiv i motljus, håll solen väl utanför bilden. Solljus som fokuseras in i kameran när solen är i närheten av bilden kan orsaka brand.

• **Lämna inte produkten på en plats där den utsätts för extremt höga temperaturer under en längre tid, såsom i ett stängt fordon eller i direkt solljus.**
Om denna försiktighetsåtgärd inte följs kan det orsaka brand eller fel på produkten.

• **Transportera inte kameror eller objektiv med stativ eller liknande tillbehör monterade.**
Om denna försiktighetsåtgärd inte följs kan det orsaka skador eller fel på produkten.

Meddelande till kunder i Europa

Denna symbol indikerar att elektrisk och elektronisk utrustning måste lämnas till separat insamling.

Följande gäller endast användare i europeiska länder:
• Den här produkten ska lämnas till separat insamling vid en särskild insamlingsplats. Släng inte produkten tillsammans med det vanliga hushållsavfallet.
• Separat insamling och återvinning hjälper till att spara på naturresurserna och förhindrar den negativa påverkan på människors hälsa och på miljön som kan inträffa vid felaktig kassering.
• Mer information får du från återförsäljaren eller av de lokala myndigheter som ansvarar för avfallshanteringen där du bor.

Använda objektivet

Objektivets delar: Namn och funktioner

Se diagrammet uppe till vänster på det här bladet.

① Inställningsring	**Autofokusläge valt**: I autofokusläget kan du vrida ringen för att justera en inställning som [**Fokus (M/A)**] eller [**Bländare**] som tilldelas med kameran. Mer information finns i beskrivningen av [**Anpassningar**] eller [**Anpassningar (fotografering)**] i kamerans användarhandbok.	—
	Manuellt fokusläge valt: Vrid ringen för att fokusera.	—
② Objektivets monteringsmarkering	Använd när objektivet monteras på kameran.	*Se* Ⓐ
③ CPU-kontakter	Används för att överföra data till och från kameran.	—
④ Objektivlock (främre lock)	—	—
⑤ Objektivlock (bakre lock)	—	—

Ⓐ Montering och borttagning

Montera objektivet
1 Stäng av kameran, ta bort kamerahuslocket och ta bort det bakre objektivlocket.
2 Placera objektivet på kamerahuset, håll monteringsmarkeringen på objektivet uppriktad mot monteringsmarkeringen på kamerahuset och vrid sedan objektivet moturs tills det klickar på plats.

Ta bort objektivet
1 Stäng av kameran.
2 Håll objektivlåsknappen intryckt samtidigt som du vrider objektivet medurs.

Vid fotografering

Fokuspositionen kan ändras om du stänger av kameran och sedan slår på den igen efter fokuseringen. Om du har fokuserat på en förvald plats medan du väntar på att ditt motiv ska dyka upp rekommenderar vi att du inte stänger av kameran tills bilden är tagen.

Använda objektivet på kameror med en inbyggd blixt

Skuggor kan synas på foton där ljuset från den inbyggda blixten skyms av objektivet.
• Besök sidan nedan för information om brännvidder och motivavstånd vid vilka skuggor inte syns i foton som tas med en inbyggd blixt.
https://downloadcenter.nikonimglib.com/

Kamera med AF-hjälplampor

Objektivet kan blockera ljuset från kamerans AF-hjälplampa.
• Besök sidan nedan för information om att använda objektivet med kameror med inbyggda AF-hjälplampor.
https://downloadcenter.nikonimglib.com/

Försiktighetsåtgärder vid användning

• Lyft inte upp eller håll i objektivet eller kameran bara med hjälp av objektivlocket.
• Håll CPU-kontakterna rena.
• Sätt tillbaka objektivlocken när objektivet inte används.
• Lämna inte objektivet på platser med hög fuktighet eller på platser där det kan utsättas för fukt. Om den interna mekanismen rostar kan det leda till skador som inte kan repareras.
• Lämna inte objektivet intill öppen eld eller på andra extremt varma platser. Extrem värme kan skada eller förvränga yttre delar som är gjorda av armerad plast.
• Om du flyttar objektivet från en varm till en kall miljö eller vice versa kan det orsaka skadlig kondens inuti och utanpå objektivet.
Lägg objektivet i en förseglad påse eller ett plastfodral innan du tar det över en temperaturgräns.
Objektivet kan tas från påsen eller fodralet när det har fått tid att anpassa sig till den nya temperaturen.
• Vi rekommenderar att du placerar objektivet i en väska (tillgänglig separat) för att skydda det mot repor under transport.

Objektivskötsel

• Att ta bort damm är normalt tillräckligt för att rengöra objektivets glasytor.
• Fläckar, fingeravtryck och andra oljiga fläckar kan avlägsnas från objektivytan med en mjuk, ren bomullsduk eller objektivrengöringspapper lätt fuktat med en liten mängd etanol eller objektivrengöringsmedel. Torka försiktigt från mitten och utåt med en cirkelrörelse, försiktigt för att inte lämna fläckar, och rör inte objektivet med fingrarna.
• Använd aldrig organiska lösningsmedel som thinner eller bensen för att rengöra objektivet.
• Neutral color (NC)-filter (säljs separat) och liknande kan användas för att skydda det främre objektivelementet.
• Förvara inte tillsammans med malkulor av nafta eller kamfer eller i direkt solljus. Om objektivet inte ska användas under en längre tid förvarar du det på en sval, torr plats för att förhindra mögel och rost.

Tillbehör

Medföljande tillbehör

• Objektivlock LC-52B (främre lock)
• Objektivlock LF-N1 (bakre lock)

Kompatibla tillbehör

• Objektivväska CL-C4
• 52 mm filter

☑ Filter
Använd endast ett filter i taget.

Specifikationer

Fattning	Nikon Z-fattning
Brännvidd	40 mm
Ljusstyrka	f/2
Objektivets konstruktion	6 element i 4 grupper (Inklusive 2 asfäriska element)
Bildvinkel	• FX-format: 57° • DX-format: 38°50′
Fokuseringssystem	Inre fokuseringssystem
Minsta fokusavstånd (mätt från skärpeplan)	0,29 m
Maximal avbildningsskala	0,17×
Diafragmablad	9 (rundad diafragmaöppning)
Bländarområde	f/2 – 16
Filterstorlek	52 mm (P = 0,75 mm)
Mått	Ca 70 mm maximal diameter × 45,5 mm (avstånd mellan objektivets kant och kameraobjektivets monteringsfläns)
Vikt	Ca 170 g

Nikon förbehåller sig rätten att ändra utseende, specifikationer och prestanda för denna produkt när som helst och utan föregående meddelande.

Fi Käyttöohje (jossa takuu)

Ennen kuin käytät tuotetta, lue nämä ohjeet huolellisesti. Myös kameran käyttöoppaan lukeminen on tarpeen.
• Tämä objektiivi on tarkoitettu käytettäväksi ainoastaan peilittömissä kameroissa, joissa on Nikonin Z-bajonetti.
• Päivitä kameran laiteohjelma uusimpaan versioon. Jos käytössä on aiempi versio, kamera ei ehkä tunnista objektiivia oikein ja jotkin ominaisuudet eivät ehkä ole käytettävissä. Kameran laiteohjelman uusimman version voi ladata Nikonin latauskeskuksesta seuraavasta URL-osoitteesta:
https://downloadcenter.nikonimglib.com/

Turvallisuudesta

Lue "Turvallisuudesta" kokonaan ennen tuotteen käyttöä estääksesi omaisuusvahingot ja itsesi tai muiden loukkaantumisen.

Säilytä näitä turvallisuusohjeita paikassa, jossa ne ovat kaikkien tuotetta käyttävien luettavissa.

⚠ **VAROITUS:** Tällä kuvakkeella merkittyjen varotoimien noudattamatta jättäminen voi aiheuttaa kuoleman tai vakavan loukkaantumisen.

⚠ **HUOMAUTUS:** Tällä kuvakkeella merkittyjen varotoimien noudattamatta jättäminen voi aiheuttaa loukkaantumisen tai omaisuusvahinkoja.

⚠ VAROITUS

• **Älä pura tai muuntele tuotetta.**
Älä koske sisäosiin, jotka paljastuvat putoamisen tai muun vahingon seurauksena.
Näiden varotoimien noudattamatta jättäminen voi aiheuttaa sähköiskun tai muun loukkaantumisen.

• **Jos huomaat jotain poikkeavaa, kuten tuotteesta tulevaa savua, kuumuutta tai epätavallista hajua, irrota heti kameran virtalähde.**
Käytön jatkaminen voi aiheuttaa tulipalon, palovammoja tai muun loukkaantumisen.

• **Pidä kuivana.**
Älä käsittele märin käsin.
Näiden varotoimien noudattamatta jättäminen voi aiheuttaa tulipalon tai sähköiskun.

• **Älä käytä tuotetta helposti syttyvän pölyn tai kaasun, kuten propaanin, bensiinin tai aerosolien, lähellä.**
Tämän varotoimen noudattamatta jättäminen voi aiheuttaa räjähdyksen tai tulipalon.

• **Älä katso suoraan aurinkoon tai muuhun kirkkaaseen valonlähteeseen objektiivin läpi.**
Tämän varotoimen noudattamatta jättäminen voi aiheuttaa näkövammoja.

• **Pidä tuote lasten ulottumattomissa.**
Tämän varotoimen noudattamatta jättäminen voi aiheuttaa loukkaantumisen tai tuotteen toimintahäiriön. Huomaa myös, että pieniin osiin voi tukehtua. Jos lapsi nielee jonkin tuotteen osan, ota heti yhteyttä lääkäriin.

• **Älä käsittele paljain käsin paikoissa, joiden lämpötila voi olla erittäin korkea tai matala.**
Tämän varotoimen noudattamatta jättäminen voi aiheuttaa palovammoja tai paleltumisen.

⚠ HUOMAUTUS

• **Älä jätä objektiivia suunnatuksi aurinkoon tai muuhun voimakkaaseen valonlähteeseen.**
Objektiivin kokoama valo voi aiheuttaa tulipalon tai vahingoittaa tuotteen sisäosia. Kun kuvaat vastavalossa olevia kohteita, pidä aurinko riittävästi rajauksen ulkopuolella. Kun aurinko on rajauksen lähellä, kameraan keskittyvä auringonvalo voi aiheuttaa tulipalon.

• **Älä jätä tuotetta pitkäksi aikaa paikkoihin, joiden lämpötila on erittäin korkea, kuten suljettuun autoon tai suoraan auringonvaloon.**
Tämän varotoimen noudattamatta jättäminen voi aiheuttaa tulipalon tai tuotteen toimintahäiriön.

• **Älä kuljeta kameroita tai objektiiveja kiinnitettyinä jalustoihin tai vastaaviin lisävarusteisiin.**
Tämän varotoimen noudattamatta jättäminen voi aiheuttaa loukkaantumisen tai tuotteen toimintahäiriön.

Huomautus eurooppalaisille asiakkaille

Tämä merkintä osoittaa, että sähkö- ja elektroniikkalaitteet on kerättävä erillään muusta jätteestä.

Seuraavat ilmoitukset koskevat vain Euroopan maissa olevia käyttäjiä:
• Tämä tuote on tarkoitettu kerättäväksi erikseen asianmukaisessa keräyspisteessä. Älä hävitä sitä kotitalousjätteen mukana.
• Erilliskeräys ja kierrätys auttavat säästämään luonnonvaroja ja estämään haittoja, joita voi aiheutua ihmisten terveydelle ja ympäristölle, jos laitteita ei hävitetä asianmukaisesti.
• Lisätietoja saat myyjältä tai jätehuollosta vastaavilta paikallisilta viranomaisilta.

Objektiivin käyttö

Objektiivin osat: nimet ja toiminnot

Katso kaavio tämän sivun vasemmassa yläkulmassa.

① Ohjausrengas	**Automaattitarkennustila valittu**: Käyttäessäsi automaattitarkennustilaa säädä kameralla määritettyä asetusta, kuten [**Tarkennus (M/A)**] tai [**Himmennin**], kiertämällä rengasta. Lisätietoja on kameran käyttöoppaan kohdassa [**Mukaut. ohjauksen määritys**], [**Mukaut. säädöt**] tai [**Mukaut. säädöt (kuvaus)**].	—
	Käsitarkennustila valittu: Tarkenna kääntämällä rengasta.	—
② Objektiivin kiinnitysmerkki	Käytä kiinnittäessäsi objektiivia kameraan.	*Katso* Ⓐ
③ CPU-liitännät	Käytetään tietojen siirtämiseen kameraan ja kamerasta.	—
④ Objektiivin suojus (etusuojus)	—	—
⑤ Objektiivin suojus (takasuojus)	—	—

Ⓐ Kiinnittäminen ja irrottaminen

Objektiivin kiinnittäminen
1 Katkaise kamerasta virta, poista rungon suojus ja irrota objektiivin takasuojus.
2 Aseta objektiivi kameran runkoa vasten pitäen objektiivin kiinnitysmerkki kohdistettuna kameran rungon kiinnitysmerkin kanssa ja kierrä sitten objektiivia vastapäivään, kunnes se napsahtaa paikalleen.

Objektiivin irrottaminen
1 Katkaise kamerasta virta.
2 Paina objektiivin vapautuspainiketta ja pidä sitä painettuna samalla, kun kierrät objektiivia myötäpäivään.

Kuvaaminen

Tarkennussijainti voi muuttua, jos sammutat kameran ja kytket sen uudelleen päälle tarkennuksen jälkeen. Jos olet tarkentanut ennalta valittuun sijaintiin odottaessasi, että kohteesi ilmestyy, suosittelemme, ettet sammuta kameraa ennen kuin kuva on otettu.

Objektiivin käyttö kameroissa, joissa on yhdysrakenteinen salama

Varjoja voi näkyä valokuvissa, joissa objektiivi peittää yhdysrakenteisen salaman valon.
• Alla olevassa sivustossa on lisätietoja polttoväleistä ja kohteen etäisyyksistä, joilla kuvissa ei näy varjoja, kun kuvaamisessa käytetään yhdysrakenteista salamaa.
https://downloadcenter.nikonimglib.com/

Kamerat, joissa on tarkennusapuvalot

Objektiivi voi peittää kameran tarkennusapuvalon.
• Alla olevassa sivustossa on lisätietoja objektiivin käytöstä kameroissa, joissa on yhdysrakenteiset tarkennusapuvalot.
https://downloadcenter.nikonimglib.com/

Käyttöön liittyvät varotoimet

• Älä nosta tai pidä objektiivia tai kameraa vain objektiivin suojusten varassa.
• Pidä CPU-liitännät puhtaana.
• Kiinnitä objektiivinsuojukset, kun objektiivia ei käytetä.
• Älä jätä objektiivia kosteaan paikkaan tai paikkoihin, joissa se altistuu kosteudelle. Sisäosien ruostuminen voi aiheuttaa pysyviä vaurioita.
• Älä jätä objektiivia lähelle avotulta tai muihin erittäin kuumiin paikkoihin. Äärimmäinen kuumuus voi vahingoittaa tai vääntää lujitemuovista tehtyjä ulko-osia.
• Objektiivin siirtäminen lämpimästä ympäristöstä kylmään tai päinvastoin voi aiheuttaa haitallista kosteuden tiivistymistä objektiivin sisä- ja ulkopuolelle.
Aseta objektiivi suljettuun pussiin tai muovikoteloon, ennen kuin viet sen lämpötilarajojen yli.
Objektiivi voidaan ottaa pussista tai laukusta sen jälkeen, kun se on sopeutunut uuteen lämpötilaan.
• Suosittelemme, että asetat objektiivin koteloon (saatavilla erikseen), jotta se on suojassa naarmuuntumiselta kuljetuksen aikana.

Objektiivin hoito

• Normaalisti pölyn poistaminen riittää objektiivin lasipintojen puhdistamiseksi.
• Tahrat, sormenjäljet ja muut rasvaiset jäljet voidaan poistaa objektiivin pinnasta pehmeällä, puhtaalla puuvillaliinalla tai objektiivin puhdistusliinalla, joka on kevyesti kostutettu pienellä määrällä etanolia tai objektiivin puhdistusainetta. Pyyhi kevyesti keskustasta ulospäin kiertävin liikkein varoen jättämästä tahroja tai koskemasta objektiivia sormillasi.
• Älä koskaan käytä objektiivin puhdistamiseen orgaanisia liuottimia, kuten maaliohennetta tai bentseeniä.
• Neutraalivärisuotimia (saatavilla erikseen) tai vastaavia voidaan käyttää objektiivin etuelementin suojaamiseen.
• Älä säilytä naftaliini- tai kamferipohjaisen koimyrkyn kanssa tai suorassa auringonvalossa. Jos objektiivia ei ole tarkoitus käyttää pitkään aikaan, säilytä sitä viileässä, kuivassa paikassa, jotta siihen ei muodostuisi hometta tai ruostetta.

Lisävarusteet

Mukana toimitettavat varusteet

• Objektiivin suojus LC-52B (etusuojus)
• Objektiivin suojus LF-N1 (takasuojus)

Yhteensopivat lisävarusteet

• Objektiivilaukku CL-C4
• 52 mm:n suotimet

☑ Suotimet
Käytä vain yhtä suodinta kerrallaan.

Tekniset tiedot

Kiinnitys	Nikonin Z-bajonetti
Polttoväli	40 mm
Suurin aukko	f/2
Objektiivin rakenne	6 elementtiä 4 ryhmässä (mukaan lukien 2 asfääristä elementtiä)
Kuvakulma	• FX-muoto: 57° • DX-muoto: 38°50′
Tarkennusjärjestelmä	Sisäinen tarkennusjärjestelmä
Lyhin tarkennusetäisyys (polttotasosta mitattuna)	0,29 m
Suurin kuvaussuhde	0,17×
Himmentimen lamellit	9 (pyöristetty himmenninaukko)
Aukkoalue	f/2 – 16
Suodinkoko	52 mm (P = 0,75 mm)
Mitat	Noin 70 mm:n suurin halkaisija × 45,5 mm (etäisyys kameran objektiivin kiinnitysrenkaasta objektiivin päätyyn)
Paino	Noin 170 g

Nikon pidättää oikeuden muuttaa tämän tuotteen ulkonäköä, teknisiä tietoja ja suorituskykyä milloin tahansa ja ilman erillistä ilmoitusta.

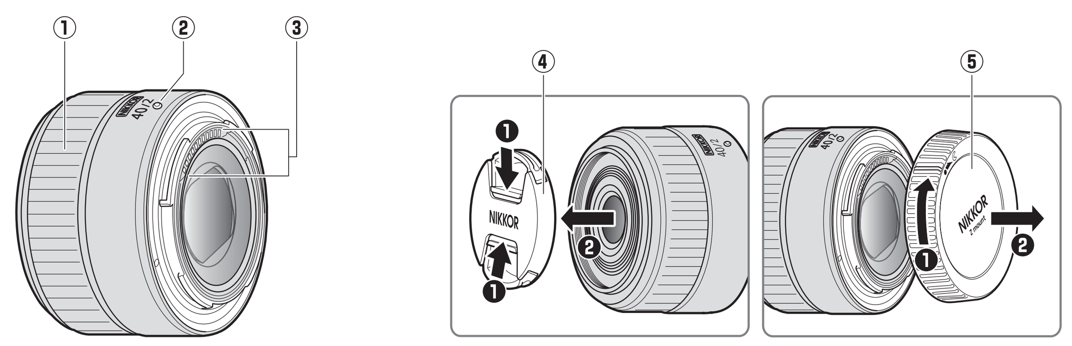

Dk Brugervejledning (med garantibevis)

Før anvendelse af dette produkt bedes du læse disse instruktioner omhyggeligt. Du vil også være nødt til at kigge i kameravejledningen.
- Dette objektiv er udelukkende beregnet til brug med spejlløse kameraer med Nikon Z-fatning.
- Opdater kameraets firmware til den seneste version. Med tidligere versioner kan kameraet muligvis ikke registrere objektivet korrekt, og nogle funktioner er muligvis ikke tilgængelige. Du kan downloade den seneste version af kameraets firmware fra Nikon Download Center på nedenstående webadresse.
  https://downloadcenter.nikonimglib.com/

For din sikkerheds skyld

For at undgå beskadigelse af ejendom eller tilskadekomst for dig selv og andre skal du læse "For din sikkerheds skyld" i sin helhed før anvendelse af dette produkt.

Opbevar disse sikkerhedsanvisninger på et sted, hvor alle, der anvender dette produkt, har adgang til dem.

⚠ **ADVARSEL:** Manglende overholdelse af anvisninger markeret med dette ikon kan medføre dødsfald eller alvorlig tilskadekomst.

⚠ **FORSIGTIG:** Manglende overholdelse af anvisninger markeret med dette ikon kan medføre tilskadekomst eller beskadigelse af ejendom.

⚠ ADVARSEL

- **Du må ikke skille dette produkt ad eller ændre det.**
  Rør ikke ved indvendige dele, der bliver synlige som følge af, at du taber produktet, eller der sker andre uheld.
  Manglende overholdelse af disse anvisninger kan medføre elektrisk stød eller anden tilskadekomst.
- **Hvis du observerer noget unormalt, som hvis det begynder at ryge fra produktet, det bliver varmt, eller der forekommer usædvanlige lugte, skal du omgående frakoble kameraets strømkilde.**
  Fortsat brug kan medføre brand, forbrændinger eller andre skader.
- **Skal holdes tørt.**
  Må ikke håndteres med våde hænder.
  Manglende overholdelse af disse anvisninger kan medføre brand eller elektrisk stød.
- **Anvend ikke dette produkt i nærheden af brændbart støv eller brændbar gas såsom propan, benzin eller aerosoler.**
  Manglende overholdelse af denne anvisning kan medføre eksplosion eller brand.
- **Kig ikke direkte på solen eller en anden stærk lyskilde gennem objektivet.**
  Manglende overholdelse af denne anvisning kan medføre nedsat syn.
- **Opbevar dette produkt utilgængeligt for børn.**
  Manglende overholdelse af denne anvisning kan medføre tilskadekomst eller funktionsfejl ved produktet. Desuden skal du være opmærksom på, at små dele udgør kvælningsfare. Hvis et barn sluger dele af dette produkt, skal du omgående søge lægehjælp.
- **Må ikke håndteres med de bare hænder på steder, der udsættes for meget høje eller meget lave temperaturer.**
  Manglende overholdelse af denne anvisning kan medføre forbrændinger eller forfrysninger.

⚠ FORSIGTIG

- **Efterlad ikke objektivet, mens det peger i retning af solen eller en anden stærk lyskilde.**
  Lys fokuseret af objektivet kan medføre brand i eller beskadigelse af produktets indvendige dele. Ved optagelse af motiver i modlys skal du sørge for, at solen ikke kommer ind i billedet. Sollys fokuseret i kameraet, når solen er tæt på billedet, kan medføre brand.
- **Efterlad ikke produktet på steder, hvor det udsættes for meget høje temperaturer i længere tid, såsom i et lukket køretøj eller i direkte sollys.**
  Manglende overholdelse af denne anvisning kan medføre brand eller funktionsfejl ved produktet.
- **Transportér ikke kameraer eller objektiver med stativer eller lignende tilbehør monteret.**
  Manglende overholdelse af denne anvisning kan medføre tilskadekomst eller funktionsfejl ved produktet.

Bemærkning til kunder i Europa

Dette symbol angiver, at elektrisk og elektronisk udstyr skal indleveres separat.

Følgende gælder kun for brugere i europæiske lande:
- Dette produkt er beregnet til separat indlevering hos et særligt anlæg for denne slags affald. Bortskaf ikke sammen med husholdningsaffald.
- Separat indlevering og genbrug hjælper med til at bevare naturlige ressourcer og forebygger negative konsekvenser for folkesundhed og miljø, der kan opstå som følge af forkert bortskaffelse.
- Hvis du ønsker yderligere oplysninger, kan du kontakte forhandleren eller de lokale myndigheder, som er ansvarlige for affaldshåndtering.

Anvendelse af objektivet

Objektivets dele: Navne og funktioner

Se diagrammet øverst til venstre på arket.

① Indstillingsring	**Autofokusindstilling valgt**: Drej ringen i autofokusindstilling for at justere en indstilling som f.eks. [**Fokus (M/A)**] eller [**Blænde**], der er tildelt vha. kameraet. Se beskrivelsen af [**Brugerd. knaptilknytning**] eller [**Brugerd. knaptilknyt. (optagelse)**] i kameravejledningen for flere oplysninger.	—
	Manuel fokusindstilling valgt: Drej ringen for at fokusere.	—
② Objektivmonteringsmærke	Anvendes ved montering af objektivet på kameraet.	*Se* Ⓐ
③ CPU-kontakter	Overfører data til og fra kameraet.	—
④ Objektivdæksel (forreste dæksel)	—	—
⑤ Objektivdæksel (bageste dæksel)	—	—

Ⓐ Montering og afmontering

Montering af objektivet

1. Sluk kameraet, fjern kamerahusdækslet, og fjern bagdækslet.
2. Sæt derefter objektivet på kamerahuset, mens du sørger for, at monteringsmærket på objektivet flugter med monteringsmærket på kamerahuset, og drej dernæst objektivet mod uret, indtil det klikker på plads.

Afmontering af objektivet

1. Sluk for kameraet.
2. Tryk på objektivudløserknappen, og hold den nede, mens du drejer objektivet med uret.

Under optagelse

Fokuspositionen kan ændre sig, hvis du slukker for kameraet og dernæst tænder det igen efter fokusering. Hvis du har fokuseret på et forhåndsvalgt sted, mens du venter på, at dit motiv skal vise sig, anbefaler vi, at du ikke slukker for kameraet, før billedet er taget.

Anvendelse af objektivet på kameraer med indbygget flash

Der kan være skygger på billederne, hvor lyset fra den indbyggede flash er dækket af objektivet.
- Se webstedet herunder for at få oplysninger om brændvidde og de motivafstande, hvor skygger vises i billeder, der er taget med den indbyggede flash.
  https://downloadcenter.nikonimglib.com/

Kameraer med AF-hjælpelys

Objektivet kan blokere lyset fra kameraets AF-hjælpelys.
- Se webstedet herunder for at få oplysninger om brugen af objektivet sammen med kameraer, der har indbygget AF-hjælpelys.
  https://downloadcenter.nikonimglib.com/

Forholdsregler for anvendelse

- Saml ikke objektivet op, og hold ikke fast i det eller kameraet ved udelukkende at holde fast i objektivdækslet.
- Sørg for, at CPU-kontakterne er rene.
- Sæt objektivdækslerne på, når objektivet ikke er i brug.
- Lad ikke objektivet ligge i fugtige omgivelser eller på steder, hvor det kan blive udsat for fugt. Rust i de indvendige dele kan forårsage skader, der ikke kan udbedres.
- Lad ikke objektivet ligge ved siden af åben ild eller i andre meget varme omgivelser. Voldsom varme kan beskadige eller deformere den forstærkede plastyderside.
- Hvis du bringer objektivet fra varme omgivelser til kolde omgivelser eller omvendt, kan det medføre ødelæggende kondensering inde i og uden på objektivet.
  Læg objektivet i en forseglet pose eller i et plastiketui, så temperaturændringen ikke bliver for brat.
  Objektivet kan tages ud af posen eller etuiet, når det har haft tid til at akklimatisere sig til den nye temperatur.
- Vi anbefaler, at du anbringer objektivet i dets etui (købes separat) for at beskytte det mod ridser under transport.

Vedligeholdelse af objektiv

- Fjernelse af støv er normalt tilstrækkeligt til at rengøre objektivets glasoverflader.
- Snavs, fingeraftryk og andre fedtpletter kan fjernes fra objektivets overflade med en blød, ren bomuldsklud eller en rengøringsklud til objektiver fugtet med en smule ethanol eller objektivrensemiddel. Tør forsigtigt skærmen af med cirkelbevægelser fra midten og udad, mens du passer på ikke at efterlade udtværinger eller at røre glasset med fingrene.
- Undgå at anvende organiske opløsningsmidler, fortynder eller benzol til at rense objektivet.
- Neutral color (NC)-filtre (forhandles separat) og lignende kan anvendes til at beskytte det forreste objektivelement.
- Opbevar det ikke sammen med mølkugler, der indeholder nafta eller kamfer, eller i direkte sollys. Opbevar objektivet på et tørt og køligt sted, hvis det ikke skal anvendes i længere tid, for at undgå mug og rust.

Tilbehør

Medfølgende tilbehør

- Objektivdæksel LC-52B (forreste dæksel)
- Objektivdæksel LF-N1 (bageste dæksel)

Kompatibelt tilbehør

- Objektivetui CL-C4
- 52 mm filtre

☑ Filtre
Anvend kun ét filter ad gangen.

Specifikationer

Fatning	Nikon Z-fatning
Brændvidde	40 mm
Maksimumblænde	f/2
Objektivets konstruktion	6 elementer i 4 grupper (inkl. 2 asfæriske elementer)
Billedvinkel	• FX-format: 57° • DX-format: 38°50′
Fokuseringssystem	Internt fokuseringssystem
Tætteste fokusafstand (målt fra fokusplan)	0,29 m
Maksimalt gengivelsesforhold	0,17×
Blændeblade	9 (afrundet blændeåbning)
Blændeområde	f/2 – 16
Filterstørrelse	52 mm (P = 0,75 mm)
Mål	Ca. 70 mm i maksimal diameter × 45,5 mm (afstand til enden af objektivet fra kameraets objektivfatningsplan)
Vægt	Ca. 170 g

Nikon forbeholder sig ret til at ændre udseende, specifikationer og ydeevne for dette produkt til enhver tid og uden forudgående varsel.

Cz Návod k obsluze (včetně záručního listu)

Před použitím tohoto výrobku si pečlivě přečtěte tyto pokyny. Bude rovněž třeba nahlížet do návodu k fotoaparátu.
- Tento objektiv je určen výhradně pro použití s fotoaparáty mirrorless vybavenými bajonetem Nikon Z.
- Aktualizujte firmware fotoaparátu na nejnovější verzi. Se staršími verzemi může fotoaparát nesprávně detekovat objektiv a některé funkce nemusí být k dispozici. Nejnovější verzi firmwaru fotoaparátu lze stáhnout z Centra stahování Nikon na adrese uvedené níže.
  https://downloadcenter.nikonimglib.com/

Pro vaši bezpečnost

Abyste zamezili škodám na majetku nebo zranění sebe či jiných osob, přečtěte si před použitím tohoto výrobku kompletně text „Pro vaši bezpečnost".

Tyto bezpečnostní pokyny uchovávejte na místě, kde si je budou moci přečíst všichni uživatelé výrobku.

⚠ **VAROVÁNÍ:** Zanedbání upozornění označených tímto symbolem může vést k úmrtí nebo vážnému zranění.

⚠ **UPOZORNĚNÍ:** Zanedbání upozornění označených tímto symbolem může vést ke zranění nebo škodám na majetku.

⚠ VAROVÁNÍ

- **Výrobek nerozebírejte ani neupravujte.**
  Nedotýkejte se vnitřních částí výrobku, k jejichž odhalení došlo v důsledku pádu výrobku nebo jiné nehody.
  Zanedbání těchto upozornění může vést k úrazu elektrickým proudem nebo jinému zranění.
- **Všimnete-li si jakékoli nestandardní situace, jako jsou například vznik kouře, vysoká teplota nebo neobvyklý zápach výrobku, ihned odpojte zdroj energie fotoaparátu.**
  Pokračující používání výrobku může vést k požáru, popálení nebo jinému zranění.
- **Výrobek uchovávejte v suchu.**
  S výrobkem nemanipulujte mokrýma rukama.
  Zanedbání těchto upozornění může vést k požáru nebo úrazu elektrickým proudem.
- **Nepoužívejte výrobek v přítomnosti vznětlivého prachu nebo plynů, jako je propan, benzín nebo aerosoly.**
  Zanedbání tohoto upozornění může vést k výbuchu nebo požáru.
- **Nedívejte se objektivem do slunce nebo jiného silného zdroje světla.**
  Zanedbání tohoto upozornění může vést k poškození zraku.
- **Výrobek uchovávejte mimo dosah dětí.**
  Zanedbání tohoto upozornění může vést ke zranění nebo k poruše výrobku. Rovněž mějte na paměti, že malé součásti představují riziko udušení. Dojde-li k polknutí libovolné součásti výrobku dítětem, ihned vyhledejte lékařskou pomoc.
- **Nemanipulujte holýma rukama s výrobkem na místech vystavených extrémně vysokým nebo nízkým teplotám.**
  Zanedbání tohoto upozornění může vést k popáleninám nebo omrzlinám.

⚠ UPOZORNĚNÍ

- **Neponechávejte objektiv namířený do slunce nebo jiného silného zdroje světla.**
  Světlo zaostřené objektivem by mohlo způsobit požár nebo poškození vnitřních součástí výrobku. Při fotografování objektů v protisvětle udržujte slunce mimo záběr. Sluneční světlo zaostřené uvnitř fotoaparátu v případě slunce v záběru by mohlo způsobit požár.
- **Neponechávejte delší dobu výrobek na místech vystavených extrémně vysokým teplotám, například v uzavřeném automobilu nebo na přímém slunečním světle.**
  Zanedbání tohoto upozornění může vést k požáru nebo poruše výrobku.
- **Nepřepravujte fotoaparáty nebo objektivy s nasazeným stativem nebo podobným příslušenstvím.**
  Zanedbání tohoto upozornění může vést ke zranění nebo k poruše výrobku.

Upozornění pro zákazníky v Evropě

Tento symbol značí, že elektrické a elektronické vybavení nepatří do komunálního odpadu.

Následující informace jsou určeny pouze uživatelům v evropských zemích:
- Likvidace tohoto výrobku se provádí v rámci tříděného odpadu na příslušném sběrném místě. Výrobek nedávejte do běžného komunálního odpadu.
- Třídění odpadu a recyklace napomáhají ochraně přírodních zdrojů a předcházejí negativním vlivům na lidské zdraví a životní prostředí, ve které by mohla vyústit nesprávná likvidace odpadu.
- Další informace ohledně nakládání s odpadními produkty Vám poskytne dodavatel nebo místní úřad.

Použití objektivu

Součásti objektivu: Názvy a funkce

Viz schéma na levém horním okraji tohoto listu.

① Příkazový kroužek	**Nastavené automatické zaostřování**: V režimu automatického zaostřování můžete otáčením kroužku upravit nastavení, například [**Zaostřovací režim (M/A)**] nebo [**Clona**], vybrané ve fotoaparátu. Další informace naleznete v popisu funkcí [**Uživ. přiřazení ovládacích prvků**] nebo [**Uživ. přiřaz. ovl. prvků (fotogr.)**] v návodu k fotoaparátu.	—
	Nastavené manuální zaostřování: Otáčením kroužku se zaostřuje.	—
② Montážní značka objektivu	Používá se při nasazování objektivu na fotoaparát.	*Viz* Ⓐ
③ Kontakty CPU	Slouží k přenosu dat do a z fotoaparátu.	—
④ Krytka objektivu (přední krytka)	—	—
⑤ Krytka objektivu (zadní krytka)	—	—

Ⓐ Nasazení a sejmutí

Nasazení objektivu

1. Vypněte fotoaparát, sejměte krytku těla a sejměte zadní krytku objektivu.
2. Umístěte objektiv na tělo fotoaparátu za současného zarovnání montážní značky objektivu se značkou pro upevnění objektivu na těle fotoaparátu a poté otočte objektivem tak daleko proti směru hodinových ručiček, až zaklapne do aretované polohy.

Sejmutí objektivu

1. Vypněte fotoaparát.
2. Stiskněte a držte tlačítko aretace bajonetu a současně otočte objektivem ve směru hodinových ručiček.

Při fotografování

Pokud vypnete a znovu zapnete fotoaparát po zaostření, může se zaostření změnit. Pokud máte při čekání na objekt zaostřeno na určité místo, doporučujeme nevypínat fotoaparát před pořízením snímku.

Použití objektivu na fotoaparátech s vestavěným bleskem

Tam, kde je světlo vestavěného blesku zacloněno objektivem, mohou být na snímcích viditelné stíny.
- Informace o ohniskových vzdálenostech a vzdálenostech objektů, při nichž se stíny na snímcích pořízených s vestavěným bleskem neobjevují, naleznete na webu uvedeném níže.
  https://downloadcenter.nikonimglib.com/

Fotoaparáty s pomocnými světly AF

Objektiv může clonit paprsky z pomocného světla AF fotoaparátu.
- Informace o používání objektivu s fotoaparáty s vestavěnými pomocnými světly AF naleznete na webu uvedeném níže.
  https://downloadcenter.nikonimglib.com/

Bezpečnostní opatření pro použití

- Nezvedejte ani nedržte objektiv nebo fotoaparát pouze za krytky objektivu.
- Kontakty CPU udržujte čisté.
- Když objektiv nepoužíváte, vraťte na něj krytky objektivu.
- Neponechávejte objektiv ve vlhkých prostředích nebo na místech, kde může být vystaven působení vlhkosti. Koroze vnitřních mechanismů může způsobit neopravitelné škody.
- Neponechávejte objektiv v blízkosti otevřeného ohně nebo na jiných místech s extrémně vysokými teplotami. Nadměrné teplo může poškodit nebo zdeformovat vyztužený vnější plast.
- Přemístění objektivu z teplého do chladného prostředí nebo naopak může vést k výskytu škodlivé kondenzační vlhkosti na vnitřních i vnějších částech objektivu.
  Před přemístěním objektivu mezi prostředími s různou teplotou umístěte objektiv do utěsněné brašny nebo plastového pouzdra.
  Objektiv lze vyjmout z brašny nebo pouzdra po uplynutí doby potřebné pro vyrovnání teplot.
- Doporučujeme vložit objektiv do pouzdra (je k dostání samostatně), aby byl během transportu chráněn před poškrábáním.

Manipulace s objektivem

- Pro vyčištění optických ploch objektivu je obvykle dostačující odstranění prachu.
- Šmouhy, otisky prstů a jiné mastné skvrny lze odstranit z povrchu čoček měkkým čistým bavlněným hadříkem nebo utěrkou na čištění objektivů, které lehce navlhčíte malým množstvím lihu nebo kapaliny na čištění objektivů. Otírejte jemně kruhovým pohybem od středu k okrajům čočky a dávejte přitom pozor, abyste nezanechali šmouhy nebo se nedotkli čočky prsty.
- Pro čištění objektivu nepoužívejte organická rozpouštědla jako ředidlo nebo benzen.
- K ochraně předního optického členu objektivu lze použít neutrální filtry (NC) (dostupné samostatně) a podobné příslušenství.
- Objektiv neuchovávejte v blízkosti naftalínových či kafrových kuliček proti molům nebo na přímém slunci. Pokud nebude objektiv po delší dobu používán, skladujte ho na chladném suchém místě, aby nedošlo ke vzniku plísně nebo koroze.

Příslušenství

Dodávané příslušenství

- Krytka objektivu LC-52B (přední krytka)
- Krytka objektivu LF-N1 (zadní krytka)

Kompatibilní příslušenství

- Pouzdro na objektiv CL-C4
- Filtry 52 mm

☑ Filtry
Nepoužívejte více filtrů současně.

Specifikace

Bajonet	Bajonet Nikon Z
Ohnisková vzdálenost	40 mm
Světelnost	f/2
Konstrukce objektivu	6 členů v 4 skupinách (včetně 2 asferických optických členů)
Obrazový úhel	• Formát FX: 57° • Formát DX: 38°50′
Systém zaostřování	Vnitřní zaostřování
Nejkratší zaostřitelná vzdálenost (měřená od obrazové roviny)	0,29 m
Největší měřítko zobrazení	0,17×
Počet lamel clony	9 (kruhový otvor clony)
Rozsah clon	f/2 – 16
Průměr filtrového závitu	52 mm (P = 0,75 mm)
Rozměry	Max. průměr cca 70 mm × 45,5 mm (vzdálenost od dosedací plochy bajonetu fotoaparátu ke konci objektivu)
Hmotnost	Cca 170 g

Společnost Nikon si vyhrazuje právo kdykoli a bez předchozího upozornění změnit vzhled, specifikace a výkonnost tohoto výrobku.

Sk Užívateľská príručka (so záručným listom)

Pred použitím tohto výrobku si pozorne prečítajte tento návod. Je tiež potrebné, aby ste si pozreli príručku k fotoaparátu.
- Tento objektív je určený výlučne na použitie s fotoaparátmi mirrorless vybavenými bajonetom Nikon Z.
- Aktualizujte firmvér fotoaparátu na najnovšiu verziu. V starších verziách nemusí fotoaparát správne detegovať objektív a niektoré funkcie nemusia byť k dispozícii. Najnovšiu verziu firmvéru fotoaparátu si môžete stiahnuť z Nikon Download Center na nižšie uvedenej URL.
  https://downloadcenter.nikonimglib.com/

Pre vašu bezpečnosť

Aby nedošlo k poškodeniu majetku alebo zraneniu vás či iných osôb, pred použitím tohto výrobku si prečítajte celú časť „Pre vašu bezpečnosť".

Tieto bezpečnostné pokyny uchovávajte tam, kde si ich budú môcť prečítať všetci používatelia tohto výrobku.

⚠ **VÝSTRAHA:** Nedodržanie pokynov označených touto ikonou by mohlo viesť k usmrteniu alebo vážnemu zraneniu.

⚠ **UPOZORNENIE:** Nedodržanie pokynov označených touto ikonou by mohlo viesť k zraneniu alebo poškodeniu majetku.

⚠ VÝSTRAHA

- **Nerozoberajte ani neupravujte tento výrobok.**
  Nedotýkajte sa vnútorných častí, k odhaleniu ktorých došlo v dôsledku pádu alebo inej nehody.
  Nedodržanie týchto pokynov by mohlo viesť k zasiahnutiu elektrickým prúdom alebo inému zraneniu.
- **V prípade, že si všimnete akékoľvek nezvyčajné javy, ako sú dym, teplo alebo nezvyčajné zápachy, ktoré sa uvoľňujú z výrobku, ihneď odpojte zdroj napájania fotoaparátu.**
  Pokračovanie v používaní by mohlo viesť k vzniku požiaru, popáleninám alebo inému zraneniu.
- **Uchovávajte v suchu.**
  So zariadením nemanipulujte s mokrými rukami.
  Nedodržanie týchto pokynov by mohlo viesť k vzniku požiaru alebo zasiahnutiu elektrickým prúdom.
- **Nepoužívajte tento výrobok v prítomnosti horľavého prachu alebo plynu, ako sú propán, benzín alebo aerosóly.**
  Nedodržanie tohto pokynu by mohlo viesť k výbuchu alebo vzniku požiaru.
- **Nepozerajte priamo na slnko ani na iný zdroj silného svetla cez objektív.**
  Nedodržanie tohto pokynu by mohlo viesť k poškodeniu zraku.
- **Tento výrobok uchovávajte mimo dosahu detí.**
  Nedodržanie tohto pokynu by mohlo viesť k zraneniu alebo poruche výrobku. Navyše, vezmite do úvahy, že malé časti predstavujú riziko udusenia. V prípade, že dieťa prehltne akúkoľvek časť tohto výrobku, ihneď vyhľadajte lekársku pomoc.
- **So zariadením nemanipulujte s holými rukami na miestach vystavených pôsobeniu mimoriadne vysokých alebo nízkych teplôt.**
  Nedodržanie tohto pokynu by mohlo viesť k popáleninám alebo omrzlinám.

⚠ UPOZORNENIE

- **Nenechávajte objektív namierený na slnko alebo iné zdroje silného svetla.**
  Svetlo zaostrené objektívom by mohlo spôsobiť vznik požiaru alebo poškodenie vnútorných častí výrobku. Pri snímaní objektov v protisvetle zachovávajte slnko dostatočne mimo obrazového poľa. Slnečné svetlo sústredené do fotoaparátu, keď sa slnko nachádza blízko obrazového poľa, by mohlo spôsobiť vznik požiaru.
- **Nenechávajte výrobok tam, kde bude dlhodobo vystavený pôsobeniu mimoriadne vysokých teplôt, ako napríklad v uzatvorenom automobile alebo na priamom slnečnom svetle.**
  Nedodržanie tohto pokynu by mohlo viesť k vzniku požiaru alebo poruche výrobku.
- **Neprepravujte fotoaparáty ani objektívy s pripojenými statívmi alebo podobným príslušenstvom.**
  Nedodržanie tohto pokynu by mohlo viesť k zraneniu alebo poruche výrobku.

Poznámky pre užívateľov v Európe

Tento symbol znamená, že elektrické a elektronické zariadenia je potrebné odovzdať do separovaného odpadu.

Nasledujúce upozornenie platí len pre používateľov v európskych krajinách:
- Tento výrobok je určený na separovaný zber na vhodnom zbernom mieste. Nevyhadzujte ho do bežného domového odpadu.
- Separovaný zber a recyklácia pomáhajú zachovávať prírodné zdroje a predchádzať negatívnym dopadom na zdravie ľudí a životné prostredie, ktoré môžu vyplývať z nesprávnej likvidácie odpadu.
- Ďalšie informácie získate od predajcu alebo miestnych úradov zodpovedných za likvidáciu odpadov.

Používanie objektívu

Časti objektívu: Názvy a funkcie

Postupujte podľa diagramu v ľavom hornom rohu tohto listu.

① Ovládací krúžok	**Zvolený režim automatického zaostrovania**: V režime automatického zaostrovania, otáčajte krúžok na úpravu nastavenia ako [**Focus (M/A) (Ostrenie (M/A))**] alebo [**Aperture (Apertúra)**] pridelené pomocou fotoaparátu. Viac informácií nájdete v popise [**Custom control assignment (Priradenie vlastného ovládania)**], [**Custom controls (Vlastné ovládania)**], [**Custom controls (shooting) (Vlastné ovládania (snímanie))**] v návode k fotoaparátu.	—
	Zvolený režim manuálneho zaostrovania: Otáčajte krúžkom na zaostrenie.	—
② Upevňovacia značka objektívu	Použite pri upevnení objektívu na fotoaparát.	*Pozrite si* Ⓐ
③ Kontakty procesora	Používajú sa na prenos údajov do fotoaparátu a z fotoaparátu.	—
④ Kryt objektívu (predný kryt)	—	—
⑤ Kryt objektívu (zadný kryt)	—	—

Ⓐ Pripojenie a odpojenie

Pripojenie objektívu

1. Vypnite fotoaparát, odstráňte krytku tela a odpojte zadný kryt objektívu.
2. Umiestnite objektív na telo fotoaparátu, pričom udržiavajte upevňovaciu značku na objektíve zarovnanú s upevňovacou značkou na tele fotoaparátu a potom otočte objektív proti smeru hodinových ručičiek tak, aby zacvakol na miesto.

Odpojenie objektívu

1. Vypnite fotoaparát.
2. Stlačte a podržte tlačidlo aretácie bajonetu počas otáčania objektívu v smere hodinových ručičiek.

Pri snímaní

Poloha zaostrenia sa môže zmeniť, ak po zaostrení fotoaparát vypnete a potom ho znova zapnete. Ak ste zaostrili na vopred zvolené miesto počas čakania na to, kým sa objaví váš objekt, odporúčame, aby ste nevypínali fotoaparát až do zhotovenia snímky.

Používanie objektívu na fotoaparátoch so vstavaným bleskom

Na fotografiách môžu byť viditeľné tiene tam, kde objektív zakrýva svetlo zo vstavaného blesku.
- Informácie o ohniskových vzdialenostiach a vzdialenostiach objektu, pri ktorých nebudú tiene na fotografiách zhotovených pomocou vstavaného blesku, nájdete na nižšie uvedenej stránke.
  https://downloadcenter.nikonimglib.com/

Fotoaparáty s pomocným svetlom AF

Objektív môže blokovať svetlo pomocného svetla AF fotoaparátu.
- Informácie o používaní objektívu s fotoaparátmi, ktoré majú vstavané pomocné reflektory automatického zaostrovania, nájdete na nižšie uvedenej stránke.
  https://downloadcenter.nikonimglib.com/

Bezpečnostné opatrenia pri používaní

- Nedvíhajte ani nedržte objektív či fotoaparát len za kryty objektívu.
- Udržujte kontakty procesora čisté.
- Pokiaľ objektív nepoužívate, vráťte na miesto kryt objektívu.
- Nenechávajte objektív na vlhkom mieste ani na miestach, kde by mohol byť vystavený pôsobeniu vlhkosti. Hrdzavenie vnútorného mechanizmu môže spôsobiť trvalé poškodenie.
- Objektív nenechávajte v blízkosti otvoreného ohňa ani na inom mieste s mimoriadne vysokou teplotou. Extrémne teplo by mohlo spôsobiť poškodenie alebo zdeformovanie vonkajšku zo spevneného plastu.
- Pokiaľ sa vezme objektív z teplého do studeného prostredia alebo naopak, môže to spôsobiť škodlivú kondenzáciu vo vnútorných a na vonkajších častiach objektívu.
  Pred tým, ako premiestnite objektív cez teplotné rozhranie, umiestnite ho do nepriedušného vrecka alebo plastového puzdra.
  Objektív je možné vybrať z vrecka alebo puzdra, keď mal dostatočný čas na prispôsobenie sa novej teplote.
- Odporúčame vám umiestniť objektív do puzdra (k dispozícii samostatne), aby ste ho chránili pred poškriabaním počas prepravy.

Starostlivosť o objektív

- Pri čistení sklenených povrchov objektívu zvyčajne stačí odstránenie prachu.
- Šmuhy, otlačky prstov a iné olejové škvrny môžu byť odstránené z povrchu objektívu mäkkou, čistou bavlnenou handrou alebo tkaninou na čistenie objektívov navlhčenou malým množstvom etanolu alebo čističa objektívov. Povrch jemne utrite zo stredu smerom von kruhovým pohybom, pričom dbajte na to, aby ste nezanechali škvrny ani sa nedotkli objektívu prstami.
- Nikdy nepoužívajte na čistenie objektívu organické rozpúšťadlá, ako sú riedidlá na farby alebo benzén.
- Farebne neutrálne filtre (NC) (k dispozícii samostatne) a podobne sa môžu použiť na ochranu predného prvku objektívu.
- Neskladujte ho spolu s naftalínovými alebo gáfrovými guľôčkami proti moliam ani na priamom slnečnom svetle. Ak sa objektív nebude používať dlhšiu dobu, skladujte ho na chladnom a suchom mieste, aby ste zabránili vytváraniu plesní a hrdze.

Príslušenstvo

Dodané príslušenstvo

- Kryt objektívu LC-52B (predný kryt)
- Kryt objektívu LF-N1 (zadný kryt)

Kompatibilné príslušenstvo

- Puzdro na objektív CL-C4
- 52 mm filtre

☑ Filtre
Naraz používajte len jeden filter.

Špecifikácie

Bajonet	Bajonet Nikon Z
Ohnisková vzdialenosť	40 mm
Svetelnosť objektívu	f/2
Konštrukcia objektívu	6 prvkov v 4 skupinách (vrátane 2 asférických optických členov)
Obrazový uhol	• Formát FX: 57° • Formát DX: 38°50′
Systém zaostrovania	Vnútorné zaostrovanie
Najkratšia zaostriteľná vzdialenosť (meraná od ohniskovej roviny)	0,29 m
Maximálny reprodukčný pomer	0,17×
Clonové segmenty	9 (okrúhly otvor clony)
Clonový rozsah	f/2 – 16
Priemer filtrového závitu	52 mm (P = 0,75 mm)
Rozmery	Približne 70 mm maximálny priemer × 45,5 mm (vzdialenosť ku koncu objektívu od príruby bajonetu objektívu fotoaparátu)
Hmotnosť	Približne 170 g

Spoločnosť Nikon si vyhradzuje právo na zmenu vzhľadu, technických parametrov a činnosti tohto výrobku kedykoľvek a bez predchádzajúceho upozornenia.

Pl Instrukcja obsługi (wraz z gwarancją)

Przed rozpoczęciem korzystania z tego produktu proszę uważnie przeczytać niniejszą instrukcję obsługi. Konieczne będzie również skorzystanie z instrukcji obsługi aparatu.
- Ten obiektyw jest przeznaczony wyłącznie do użytku w połączeniu z aparatami bezlusterkowymi wyposażonymi w mocowanie Nikon Z.
- Zaktualizuj oprogramowanie aparatu do najnowszej wersji. W przypadku starszych wersji aparat może nie wykryć obiektywu prawidłowo i niektóre funkcje mogą być niedostępne. Najnowszą wersję oprogramowania aparatu możesz pobrać z Centrum pobierania Nikon pod adresem podanym poniżej.
  https://downloadcenter.nikonimglib.com/

Zasady bezpieczeństwa

Aby zapobiec uszkodzeniu mienia lub obrażeniom ciała użytkownika lub innych osób, przed rozpoczęciem korzystania z tego produktu przeczytaj „Zasady bezpieczeństwa" w całości.

Przechowuj te instrukcje dotyczące bezpieczeństwa w miejscu dostępnym dla wszystkich osób korzystających z tego produktu.

⚠ **OSTRZEŻENIE:** nieprzestrzeganie środków ostrożności oznaczonych tą ikoną może prowadzić do śmierci lub poważnych obrażeń ciała.

⚠ **PRZESTROGA:** nieprzestrzeganie środków ostrożności oznaczonych tą ikoną może prowadzić do obrażeń ciała lub uszkodzenia mienia.

⚠ OSTRZEŻENIE

- **Nie demontować ani nie modyfikować tego produktu.**
  Nie dotykać wewnętrznych części odsłoniętych w wyniku upadku lub innego wypadku.
  Nieprzestrzeganie tych środków ostrożności może prowadzić do porażenia prądem lub innych obrażeń ciała.
- **W razie zauważenia nietypowych objawów, jak wydostawanie się dymu z produktu, nagrzanie produktu lub nietypowe zapachy, niezwłocznie odłączyć źródło zasilania aparatu.**
  Dalsze użytkowanie może prowadzić do pożaru, poparzeń lub innych obrażeń ciała.
- **Chronić przed wodą i wilgocią.**
  Nie dotykać mokrymi rękami.
  Nieprzestrzeganie tych środków ostrożności może prowadzić do pożaru lub porażenia prądem.
- **Nie używać tego produktu w miejscach występowania łatwopalnych pyłów lub gazów, takich jak propan, opary benzyny lub aerozole.**
  Nieprzestrzeganie tego środka ostrożności może prowadzić do wybuchu lub pożaru.
- **Nie patrzeć bezpośrednio na słońce lub inne jasne źródło światła przez obiektyw.**
  Nieprzestrzeganie tego środka ostrożności może prowadzić do uszkodzenia wzroku.
- **Przechowywać ten produkt w miejscu niedostępnym dla dzieci.**
  Nieprzestrzeganie tego środka ostrożności może prowadzić do obrażeń ciała lub wadliwego działania produktu. Dodatkowo należy pamiętać, że małe części mogą być przyczyną zadławienia. W razie połknięcia jakiejkolwiek części tego produktu przez dziecko, niezwłocznie uzyskać pomoc lekarską.
- **Nie dotykać gołymi rękami miejsc narażonych na działanie skrajnie wysokich lub niskich temperatur.**
  Nieprzestrzeganie tego środka ostrożności może prowadzić do poparzeń lub odmrożeń.

⚠ PRZESTROGA

- **Nie pozostawiać obiektywu skierowanego na słońce lub inne źródła silnego światła.**
  Światło zogniskowane przez obiektyw może spowodować pożar lub uszkodzenie wewnętrznych części produktu. Podczas fotografowania obiektów pod światło utrzymywać słońce w znacznej odległości poza kadrem. Światło słoneczne zogniskowane wewnątrz aparatu, gdy słońce znajduje się blisko kadru, może spowodować pożar.
- **Nie pozostawiać produktu w miejscu, gdzie będzie on narażony na wpływ skrajnie wysokiej temperatury przez długi okres, np. w zamkniętym samochodzie lub w miejscu bezpośrednio nasłonecznionym.**
  Nieprzestrzeganie tego środka ostrożności może prowadzić do pożaru lub wadliwego działania produktu.
- **Nie transportować aparatów lub obiektywów z podłączonymi statywami lub podobnymi akcesoriami.**
  Nieprzestrzeganie tego środka ostrożności może prowadzić do obrażeń ciała lub wadliwego działania produktu.

Uwaga dla klientów w Europie

Ten symbol wskazuje, że urządzenia elektryczne i elektroniczne podlegają selektywnej zbiórce odpadów.

Poniższe informacje dotyczą tylko użytkowników w krajach europejskich:
- Ten produkt należy wyrzucać do śmieci osobno w odpowiednich punktach zbiórki odpadów. Nie należy go wyrzucać z odpadami z gospodarstw domowych.
- Selektywna zbiórka odpadów i recykling pomagają oszczędzać zasoby naturalne i zapobiegać negatywnym konsekwencjom dla ludzkiego zdrowia i środowiska naturalnego, które mogłyby być spowodowane nieodpowiednim usuwaniem odpadów.
- Więcej informacji można uzyskać u sprzedawcy lub w wydziale miejscowych władz zajmującym się utylizacją odpadów.

Korzystanie z obiektywu

Części obiektywu: nazwy i funkcje

Patrz schemat w lewym górnym rogu tego arkusza.

① Pierścień sterujący	**Gdy wybrany jest tryb autofokusa**: W trybie autofokusa obracaj pierścieniem, aby dopasować ustawienia takie jak [**Ostrość (M/A)**] lub [**Przysłona**] przypisane z poziomu aparatu. Szczegółowe informacje zawiera sekcja [**Osobisty przydział sterowania**], [**Osobiste sterowanie**] lub [**Osobiste sterow. (fotografow.)**] w instrukcji obsługi aparatu.	—
	Gdy wybrany jest tryb ręcznego ustawiania ostrości: Obracaj pierścieniem, aby ustawić ostrość.	—
② Znacznik pozycji mocowania obiektywu	Używaj podczas podłączania obiektywu do aparatu.	*Patrz* Ⓐ
③ Styki procesora	Służą do przesyłania danych do i z aparatu.	—
④ Pokrywka obiektywu (pokrywka przednia)	—	—
⑤ Pokrywka obiektywu (pokrywka tylna)	—	—

Ⓐ Podłączanie i odłączanie

Podłączanie obiektywu

1. Wyłącz aparat, zdejmij pokrywkę bagnetu korpusu i odłącz tylną pokrywkę obiektywu.
2. Umieść obiektyw na korpusie aparatu, utrzymując znacznik pozycji mocowania na obiektywie dopasowany do znacznika pozycji mocowania na korpusie aparatu, a następnie obracaj obiektyw w kierunku przeciwnym do ruchu wskazówek zegara, aż zablokuje się w poprawnym położeniu.

Odłączanie obiektywu

1. Wyłącz aparat.
2. Naciśnij i przytrzymaj przycisk zwalniania obiektywu, obracając jednocześnie obiektyw w kierunku zgodnym z ruchem wskazówek zegara.

Podczas fotografowania

Pozycja ostrości może ulec zmianie, jeśli po ustawieniu ostrości wyłączysz, a następnie ponownie włączysz aparat. Jeśli ustawiono ostrość na wcześniej wybrane miejsce w oczekiwaniu na pojawienie się obiektu do sfotografowania, zalecamy niewyłączanie aparatu do momentu zrobienia zdjęcia.

Korzystanie z obiektywu z aparatami z wbudowaną lampą błyskową

Na zdjęciach, gdzie światło z wbudowanej lampy błyskowej jest zasłonięte przez obiektyw, mogą być widoczne cienie.
- Informacje o ogniskowych i odległościach obiektów, przy których cienie nie będą pojawiać się na zdjęciach wykonanych z wbudowaną lampą błyskową, znajdziesz na poniższej stronie internetowej.
  https://downloadcenter.nikonimglib.com/

Aparaty z diodami wspomagającymi AF

Obiektyw może zatrzymywać światło diody wspomagającej AF aparatu.
- Informacje na temat korzystania z obiektywu w aparatach z wbudowanymi diodami wspomagającymi AF znajdziesz na poniższej stronie internetowej.
  https://downloadcenter.nikonimglib.com/

Środki ostrożności dotyczące użytkowania

- Nie podnoś ani nie trzymaj obiektywu lub aparatu tylko za pokrywkę obiektywu.
- Utrzymuj styki procesora w czystości.
- Zakładaj przednią i tylną pokrywkę obiektywu, kiedy obiektyw nie jest używany.
- Nie pozostawiaj obiektywu w wilgotnych miejscach ani w miejscach, w których może być narażony na działanie wilgoci. Korozja wewnętrznych mechanizmów może spowodować nieodwracalne uszkodzenia.
- Nie pozostawiaj obiektywu w pobliżu otwartego ognia ani w innych bardzo gorących miejscach. Skrajnie wysokie temperatury mogą spowodować uszkodzenie lub odkształcenie części zewnętrznej ze wzmocnionych tworzyw sztucznych.
- Przeniesienie obiektywu z ciepłego do zimnego otoczenia lub vice versa może spowodować szkodliwe skraplanie się pary wodnej wewnątrz i na zewnątrz obiektywu.
  Umieść obiektyw w szczelnie zamkniętej torebce lub plastikowym futerale przed przeniesieniem go z ciepłego do zimnego miejsca lub vice versa.
  Obiektyw można wyjąć z torebki lub futerału po upływie czasu pozwalającego mu na dostosowanie się do nowej temperatury.
- Zalecamy umieszczenie obiektywu w futerale (jest dostępny oddzielnie) w celu ochrony przed porysowaniem podczas transportu.

Pielęgnacja obiektywu

- Aby oczyścić szklane powierzchnie obiektywu, zwykle wystarczy usunąć kurz.
- Smugi, odciski palców i inne tłuste zabrudzenia można usunąć z powierzchni obiektywu miękką i czystą bawełnianą ściereczką lub ściereczką do czyszczenia obiektywów lekko zwilżoną niewielką ilością etanolu lub środka do czyszczenia obiektywów. Wycieraj obiektyw delikatnie od środka na zewnątrz ruchami okrężnymi, uważając, by nie pozostawić smug ani nie dotykać obiektywu palcami.
- Nigdy nie czyść obiektywu przy użyciu rozpuszczalników organicznych, takich jak rozcieńczalnik do farb lub benzen.
- Filtrów neutralnych (NC) (dostępnych osobno) itp. można używać do ochrony przedniej soczewki obiektywu.
- Nie przechowuj w obecności środków przeciw molom zawierających naftalinę lub kamforę ani w miejscach nasłonecznionych. Jeśli obiektyw nie będzie używany przez długi okres, przechowuj go w chłodnym i suchym miejscu, aby zapobiec powstawaniu pleśni i rdzy.

Akcesoria

Dołączone akcesoria

- Pokrywka obiektywu LC-52B (pokrywka przednia)
- Pokrywka obiektywu LF-N1 (pokrywka tylna)

Zgodne akcesoria

- Futerał na obiektyw CL-C4
- Filtry o średnicy 52 mm

☑ Filtry
Używaj tylko jednego filtra jednocześnie.

Dane techniczne

Mocowanie	Mocowanie Nikon Z
Ogniskowa	40 mm
Maksymalny otwór względny	f/2
Konstrukcja obiektywu	6 soczewek w 4 grupach (w tym 2 soczewki asferyczne)
Kąt widzenia	• Format FX: 57° • Format DX: 38°50′
Układ ustawiania ostrości	System wewnętrznego ustawiania ostrości
Minimalna odległość zdjęciowa (mierzona od płaszczyzny ogniskowej)	0,29 m
Maksymalna skala odwzorowania	0,17×
Listki przysłony	9 (zaokrąglony otwór przysłony)
Zakres przysłony	f/2 – 16
Rozmiar filtra	52 mm (P = 0,75 mm)
Wymiary	Około 70 mm maksymalnej średnicy × 45,5 mm (odległość od kołnierza mocowania obiektywu aparatu do końca obiektywu)
Ciężar	Około 170 g

Firma Nikon zastrzega sobie prawo do zmiany wyglądu, danych technicznych i parametrów tego produktu w dowolnym momencie i bez wcześniejszego powiadomienia.

© 2020 Nikon Corporation