MANUAL 6026_20190710_40

HU - HASZNÁLATI ÉS KEZELÉSI ÚTMUTATÓ LÁMPATESTHEZ! Biztonsága érdekében az útmutató alapján szerelje fel és helyezze üzembe a lámpatestet. Őrizze meg ezt az útmutatót. A terméken, a termék adattábláján és a használati útmutatóban feltüntetett ábrákat azonosítsa be, a figyelmeztető feliratokat vegye figyelembe. A lámpatest a hálózati vezeték végén található lapos flexó dugóval csatlakoztatható a hálózatra. Hordozható lámpatest. A spotlámpák fejeit hideg, kihűlt állapotban állítsa be, mert üzem közben felmelegszenek, és égési sérülést okozhatnak. Az izzók cseréje esetén először feszültségmentesítse a lámpatestet (húzza ki a hálózati csatlakozó dugót), és várja meg, hogy az izzó kihűljön. Az izzók cseréjét a melékelt ábra szerint végeze. A halogénizzókat ne érintse meg kézzel, megfogásukhoz és behelyezésükhöz használjon puha ruhát, vagy papírzsebkendőt. A termékkel együtt szállított izzókra / fénycsövekre a garancia nem vonatkozik! A termék csak beltéri használatra alkalmas. A gyártó a szakszerűtlen bekötésből és használatból adódó esetleges károkért, balesetért nem vállal felelősséget. Az üzembe helyezéssel, működéssel kapcsolatban felmerülő problémái esetén forduljon szakemberhez. A lámpatest tisztításához ne használjon tisztító- vagy súrolószert és kerülje el, hogy folyadék jusson az elektromos alkatrészekre. A termékhez csak az adattáblán és a foglalatok környékén feltüntetett típusú, illetve maximum teljesítményű fényforrás használható! Ne szerelje falra! E lámpatest vezetéke nem cserélhető. Ha a vezeték, vagy a csatlakozódugó megsérül, a lámpatest már nem használható rendeltetésszerűen. Csíptetős lámpatesteket ne használjon ágyak közelében. Ágyak közelében a csavarral rögzített lámpatestek használata ajánlott, különösen gyermekek részére. A megvilágított tárgy távolsága az izzótól nem lehet kevesebb, mint a foglalatok környékén jelzett adat.
A megvilágított tárgyaktól való legkisebb távolság jele (méterben)

Termékeink minden esetben megfelelnek a vonatkozó Európai előírásoknak. (EN 60598)
Forgalmazó: Rábalux Zrt. H-9027 Győr, Körtefa u. 5.

EN - USAGE AND OPERATION INSTRUCTIONS FOR LIGHT FITTING! For your safety, mount and put the light fitting into operation based on the instructions. Preserve these instructions. Identify the drawings on the product, on the data plate of the product, and in the instructions and take the warning texts into consideration. The light fitting can be connected to the network by the flat FLEXO plug that can be found at the end of the electric wire. Portable light fitting. Set the spotlights in cold, cooled down state because they heat up during operation and may cause burns. In case of the replacing of the bulbs first release the lamp fitting from tension (pull out the mains plug), and wait until the bulb is cool. Replace the bulbs as shown in the attached figure. Do not touch with your hands the halogen bulbs, use a soft cloth or a tissue to hold and put them in place. The bulbs / light tubes supplied together with the product are not covered by the guarantee! The product is only suitable for inside usage. The producer shall not be liable for incidental damages or accidents arising from non-standard connection and usage. Should you have any problems with putting into operation or operation, contact a qualified electrician. Do not clean the light fitting with detergents or abrasive materials and avoid the contact of liquids with electrical parts. Only a light source of maximum performance and of the type indicated in the data plate and around the socket can be used for the product. Do not mount on wall! The cable of this fixture can not be replaced; if the cable or plug is damaged, the fixture shall be discarded. Clamp-lamps should not be used as bedside lamps.Bedside lamps should be fastened with screws, especially for children. The distance between the bulb and the lighted object cannot be less than the data indicated in the vicinity of the housings.
Symbol of the shortest distance (in metres) from the illuminated objects

Our products comply with the relative European standards in each case (EN 60598)
Distributor: Rábalux Zrt. H-9027 Győr, Körtefa u. 5.

DE - BEDIENUNGS,-UND GEBRAUCHSANWEISUNG ZU LEUCHTKÖRPERN! Der Leuchtkörper soll aus Sicherheitsgründen gemäß der Gebrauchsanweisung aufgestellt und in Betrieb gesetzt werden. Aufbewahren Sie diese Gebrauchsanweisung! Die Abbildungen an dem Produkt, dem Schild sowie in der Gebrauchsanweisung sollen identifiziert und die Warnungsaufschriften berücksichtigt werden. Der Leuchtkörper ist mit dem flachen Flexostecker am Ende der Netzleitung ans Netz anzuschließen. Tragbarer Lichtkörper. Die Köpfe der Spotlampen sollen im kühlen Zustand eingestellt werden, weil sie während des Betriebs warm werden und Verbrennungen verursachen können. Bei dem Austausch der Glühlampen muss die Lampenarmatur zuerst entspannt werden (der Netzstecker muss getrennt werden), dann muss es gewartet werden, bis die Glühlampe erkaltet. Die Austausch der Glühlampen muss nach der beigefügten Abbildung durchgeführt werden. Die Halogenglühlampen dürfen nicht mit der Hand berührt werden, bei ihrem Griff und Einsatz muss man weiche Textilien oder Papiertaschentuch verwenden. Für die mit dem Produkt gelieferten Glühlampen / Lichtrohre wird nicht gewährleistet! Das Produkt ist nur intern zu gebrauchen. Der Hersteller haftet nicht für Schäden und Unfälle, die wegen unsachgemäßen Anschlusses und Gebrauchs entstehen. Sollten Sie bezüglich der Inbetriebsetzung sowie Funktion Probleme haben, wenden Sie sich an Fachleute. Zur Reinigung des Lichtkörpers verwenden Sie keine Reinigungs,-oder Scheuermittel und vermeiden Sie, dass die elektrischen Ersatzteile mit Wasser in Kontakt kommen. Zu dem Produkt dürfen nur die Lichtquellen verwendet werden, die den auf dem Schild und bei den Fassungen angegebenen Typ bzw. maximale Leistung haben! Bitte nicht an der Wand montieren! Die Leitung dieser Lampe kann nicht ausgetauscht werden. Sind Leitung oder Stecker defekt, kann die Lampe nicht mehr ordnungsgemäß verwendet werden. In der Nähe von Betten sollten keine Klipplampen benutzt werden. Als Bettlampen werden mit Schrauben befestigte Beleuchtungsarmaturen vorgeschlagen, insbesondere für Kinder. Die Entfernung des beleuchteten Gegenstandes von der Glühlampe darf nicht kleiner sein, als die an den Fassungen aufgeführte Angabe.
Zeichen des kleinsten Abstandes von den beleuchteten Gegenständen (in Meter)

Unsere Produkte entsprechen in jedem Fall den einschlägigen europäischen Vorschriften (EN 60598)
Verkäufer: Rábalux Zrt. H-9027 Győr, Körtefa u. 5.

FR - INSTRUCTIONS D'UTILISATION ET D'OPÉRATION POUR LE MONTAGE LAMPE! Pour la sécurité de l'utilisateur, le montage et la mise en opération du montage de lampe doivent etre réalisés selon les instructions. Garder ces instructions. Les figures sur le produit, sur le panneau de données du produit et dans les instructions d'utilisation doivent etre identifiées et les écritures d'avertissement doivent etre observées. Le montage lampe peut etre connecté au réseau par la fiche plate se trouvant au bout du cable. Montage lampe portable. Régler les tetes des spots en état froid, refroidi parce qu'au cours de l'opération ils deviennent chauds et ils peuvent causer des brulures. S'il faut changer les ampoules, mettre la lampe hors tension premièrement (tirer le bouchon de câble d'alimentation de la prise) et attendre jusqu'à ce que l'ampoule soit froide. Changer les ampoules selon le dessin inclus. Ne pas toucher les ampoules halogènes à la main, utiliser plutôt un chiffon mou ou un mouchoir en papier si vous voulez les toucher et placer dans la lampe. Les ampoules / les tubes lumineux fournis avec le produit sont exclus de la garantie! Le produit n'est apte qu'à l'utilisation intérieure. Le producteur n'est pas responsable pour les dommages et les accidents éventuels qui sont générés de la connexion ou de l'utilisation contre les règles. S'il y a des problèmes connectés à la mise en opération ou à l'opération, il est proposé de contacter un électricien qualifié. Ne pas utiliser des détergeants ou des produits abrasifs pour le nettoyage du montage lampe et il faut éviter que de liquides contactent les parties électriques. Pour ce produit, vous ne pouvez utilisez que les sources de lumière de type et de performance maximale indiqués dans le tableau des données et autours des douilles. Ne pas installer sut le mur! Vous ne pouvez pas changer la ligne da la lanterne. Si la ligne ou le bouchon est contusionné, la lanterne n'est pas utilisée convenablement. N'utilisez pas de becs aux pincettes dans la proximité de lits. Pour les lits l'utilisation des becs fixés avec des vis est recommandée, surtout pour les enfants. La distance entre l'objet illuminé et l'ampoule ne doit pas être plus courte que la valeur marquée autour de la douille.
Signe de la distance minimale des objets illuminés (en mètre)

Nos produits sont toujours conformes aux règles européennes valides (EN 60598)
Distributeur: Rábalux Zrt. H-9027 Győr, Körtefa u. 5.

CZ - NÁVOD K POUŽITÍ LAMPY! Pro Vaší bezpečnost provádějte montáž a zprovoznění lampy podle přiloženého návodu. Tento návod pečlivě uschovejte. Dodržujte všechny předpisy a upozornění, které jsou znázorněny jak výrobku, tak i v jeho návodu. Lampu lze připojit do elektrického sítě pomocí kabelu, na konci s plochou flexo zástrčkou. Přemístitelná lampa. Úhel osvětlení u spot lamp lze nastavit pouze jenom při jejich studeném, vypnutém stavu, nikoliv při jejich funkci, jelikož tak mohou způsobit zranění v podobě popálení. Při výměně žárovky, nejprve vytáhněte elektrický kabel ze zásuvky a dočkejte doby až se žárovka vychladne. Výměnu žárovky provádějte podle přiloženého výkresu. Nikdy nedotýkejte halogení žárovky holýma rukama, k jejich přidržení používejte vždy měkký hadr, nebo papírový kapesník. Záruka na přiloženou žárovku / zářivku neplatí! Výrobek je vhodný pro použití pouze ve vnitřních prostorech. Výrobce neodpovídá za úrazy a škody vzniklých z neodborného zprovoznění a používání výrobku. Pokud máte problémy se zprovozněním a s používáním výrobku, tak se obraťte na odborníka. Při čištění lampy nepoužívejte žádné čistící nebo jiné chemické přípravky a vyhýbejte se zasažení elektrických jednotek tekutinou. K výrobku používejte světelný zdroj pouze uvedeného typu a s výkonem neprosahujícím maximální povolené hodnoty uvedené v tabulce a na objímkách zroje! Nemontovat na zeď! Vodič k tomuto svítidlu se nedá vyměnit. Když jse poškodí vodič a elektrická vidlice, svítidlo už není bezpečné pro další použití. ŽIVOTU NEBEZPEČNÉ! Připínací lampová tělesa nepoužívejte v blízkosti lůžek. V blízkosti lůžek, zvlášt pro děti se doporučuje používání lampových těles přišroubovaných. Vzdálenost osvíceného předmětu od žárovky nesmí být menší, než je to uvedeno na objímce žárovky.
Označení nejmenší vzdálenosti od osvětlených předmětů (v metrech)

Naše výrobky odpovídají patřičným předpisům Evropské normy. (EN 60598)
Dovozce v ČR: RABALUX CZ Svítidla, s.r.o. Kaštanová 141a, 617 00 Brno, Česká Republika

SK - NÁVOD NA POUŽÍVANIE A OBSLUHU OSVETĽOVACIEHO TELESA. V záujme Vašej bezpečnosti preveďte montáž osvetľovacieho telesa a jeho uvedenie do prevádzky podľa návodu. Tento návod si starostlivo uschovajte. Identifikujte obrázky uvedené na výrobku, na tabuľke údajov a v návode na používanie, zohľadnite upozorňujúce nadpisy. Osvetľovacie teleso sa pripája na elektrickú sieť plochou flexo zástrčkou, nachádzajúcou sa na konci sieťového kábla. Prenosné osvetľovacie teleso. Hlavice spotových svietidiel nastavte v ich vychladnutom stave, pretože v pribehu prevádzky sa zohrejú a môžu spôsobiť popáleniny. V prípade výmeny žiarovky najprv lampu odpojte od napätia (vytiahnite zástrčku zo siete) a počkajte kým žiarovka vychladne. Pri výmene postupujte podľa priloženého obrázku. Halogénových žiaroviek sa nedotýkajte rukou, pri ich zašrubovaní a premiestňovaní používajte mäkkú textíliu, alebo papierovú vreckovku. Na žiarovky a žiarivky dodávané spolu s produktom sa garancia nevzťahuje! Výrobok je určený na používanie len v interiéri. Výrobca neberie na seba zodpovednosť za prípadné škody, úrazy vyplývajúce z neodborne prevedeného zapojenia a neodborného používania. V prípade problémov vzniknutých v súvislosti so zapojením a prevádzkovaním sa obráťte na odborníka. K čisteniu osvetľovacieho telesa nepoužívajte čistiacu tekutinu, alebo čistiaci prášok a treba predísť k tomu, aby sa tekutina dostala na elektrické súčiastky. K výrobku používajte svetelný zdroj len uvedeného typu a s výkonom nepresahujúcim maximálne povolené hodnoty uvedené v tabuľke a na objímkach zroja! Nemontovať na stenu! Vodič k tomuto svietidlu sa nedá vymeniť. Ak sa poškodí vodič a elektrická vidlica, svietidlo nie je bezpečné pre ďalšie používanie. ŽIVOTU NEBEZPEČNÉ! Lampy so svorkami nie sú vhodné pre použite v blízkosti postelí. Do blízkosti postelí doporučujeme použiť lampy so skrutkovým spojením, hlavne pre deti. Vzdialenosť osvetleného predmetu od žiarovky nesmie byť menšia než uvádza údaj vyznačený na okraji objímok.
Symbol najmenšej vzdialenosti od osvetlených predmetov (v metroch)

Naše výrobky v každom prípade zodpovedajú príslušným európskym predpisom (EN 60598)
Distribútor: RABALUX SK. Svietidlá, s.r.o., Alžbetínske nám. 328, 929 01 Dunajská Streda

PL -INSTRUKCJA OBSŁUGI I UŻYTKOWANIA LAMPY! W celu własnego bezpieczeństwa lampę należy montować i użytkować zgodnie z instrukcją obsługi. Prosimy o zachowanie instrukcji obsługi. Na produkcie można zidentyfikować rysunki pokazane na tabliczce danych na produkcie i w instrukcji obsługi. Lampa może być podłączona do sieci za pomocą płaskiej wtyczki flexó znajdującej się na końcu przewodu sieciowego. Lampa przenośna. Głowice lamp spot należy ustawiać w stanie zimnym, wystygniętym, ponieważ w czasie świecenia nagrzewają się i mogą spowodować poparzenia. W przypadku wymiany żarówki najpierw należy odciąć dopływ prądu do lampy (należy wyciągnąć wtyczkę z kontaktu) i poczekać aż żarówka wystygnie. Wymiany żarówek należy dokonywać zgodnie z załączonym rysunkiem. żarówek halogenowych nie należy dotykać gołą ręką i przy montażu należy trzymać je przez opakowanie. Gwarancja nie dotyczy jarzeniówek/żarówek dostarczanych wraz z produktem! Produkt może być stosowany tylko w pomieszczeniach. Producent nie ponosi odpowidzialności za szkody, wypadki wynikłe z niefachowego podłączenia i użytkowania. W razie problemów występujących przy podłączaniu lub przy działaniu lampy należy zgłosić się do specjalisty. Do czyszczenia lampy nie należy używać środków czyszczących, ani też szorujących i należy dbaś o to, aby płyn nie dostał się do jej elektrycznych części. Do produktu mogą być używane tylko źródła światła takiego typu i o takiej maksymalnej wydajności jaka opisana jest na tablicy danych i w okolicach oprawki! Nie montować na ścianę. Przewodu elektrycznego tej lampy nie wolno wymieniać. Jeśli przewód elektryczny lub wtyczka uległy uszkodzeniu, lampy nie wolno już używać. Lampy z uchwytem typu "klips" nie wolno montować w pobliżu łóżka. W pobliżu łóżka zaleca się montować lampki mocowane za pomocą śruby, szczególnie wówczas, gdy korzystać z nich będą dzieci. Odległość oświetlonego przedmiotu od żarówki nie może być mniejsza, niż odległość zaznaczona w okolicach zamocowania.
Minimalna odległość od oświetlonych przedmiotów (w metrach)

Nasze produkty w każdym przypadku odpowiadają przepisom europejskim. (EN 60598)
Dystrybutor: Rabalux Spółka z ograniczoną odpowiedzialnością ul. Soltysia 119. 40-750 Katowice

UK - КЕРІВНИЦТВО ДО ЕКСПЛУАТАЦІЇ СВІТИЛЬНИКА! Заради Вашої безпеки монтаж та ввід в експлуатацію світильника проводьте на основі даного керівництва. Зберігайте дане керівництво. Необхідно ототожнити малюнки на продукції, на таблиці даних та приведених в керівництві. Звертайте увагу на запобіжні надписи. Світильник підключається до мережі за допомогою плоского штепселя. Мобільний світильник. Спот головки встановлюйте тільки в холодному стані, бо під час праці підігріваються і можуть заподіяти опік. При заміні лампи спершу потрібно зняти напругу в світильнику (витяніть штепсель), почекати поки охолоне лампа. Заміну проводьте згідно докладеного малюнку. До галогенних ламп не доторкуйтесь голими руками, користуйтесь мягкою тряпкою чи паперовим носовиком. Гарантія не стосується лампочок, що поставляються разом з світильником! Продукція придатна тільки для експлуатації в приміщеннях. Виробник не несе відповідальності за можливі пошкодження, які виникли при не професійному монтажу чи не відповідному використанні. При виникненні проблем з питань використання чи монтажу, звертайтеся до спеціаліста. При чищенні світильника не використовуйте порошки та інші засобі чищення, не допускайте попадання води на електричні елементи. До продукції застосовуйте тільки такі джерела світлу, тип яких вказано в таблиці! Не закріплюйте світильник на стіні! Провід на світильнику не підлягає заміні. При пошкодженні проводу чи штепсельної вилки, світильник використовувати по призначенню вже не можна. Світильник із зажимом використовувати поблизу ліжка не дозволяється. Поблизу ліжок, особливо для дітей, пропонуємо використовувати світильники, корпус яких з'єднано гвинтами. Відстань між лампою та освітлювальним предметом не може бути меншою від зазначеної на обоймі.
Символ показника найменшої відстані від освітлених предметів в метрах.

Продукція в кожному випадку задовільняє умови Європейского розпорядження (EN 60598)
Дистрибутор: Rábalux Zrt. H-9027 Győr, Körtefa u. 5

RO - INDICAŢII CU PRIVIRE LA FOLOSIREA ŞI MANIPULAREA CORPULUI DE ILUMINAT! Pentru siguranta Dumneavoastră vă rugăm să montaţi şi să puneţi in folosintă corpul de iluminat potrivit indicaţiilor prezente. Vă rugam să păstraţi prezentele indicaţii. Vă rugăm să identificaţi desenele care sunt trecute pe produs, pe tabelul produsului şi în indicaţiile de utilizare, vă rugăm să ţineţi cont de inscripţiunile de avertizare. Corpul de iluminat poate fi racordat la reţeaua de curent prin ştecherul plat aflat la capătul cablului de alimentare cu curent electric. Corp de iluminat mobil. Reglarea capurilor corpurilor spot să se efectueze în stare rece, răcită, deoarece în timpul funcţionării se incing şi pot provoca arsuri. În cazul schimbării becului, în primul rând scoateţi corpul de iluminat de sub tensiune (trageţi stecherul din priză) şi aşteptaţi ca becul să se răcească. Schimbul becului se va efectua potrivit desenului anexat. La schimbarea becurilor halogen să aveţi grijă să nu le atingeţi cu mâna, pentru prinderea şi montarea lor folosiţi o cârpă moale sau batiste din hârtie. Garanţia nu se referă şi la becurile / tuburile de iluminat care sunt date împreună cu produsul! Produsul este potrivit pentru folosirea în incinte. Producătorul nu-şi asumă nici o responsabilitate pentru daunele sau accidentele produse datorită legării sau utilizării necorespunzătoare a produsului. În cazul apariţiei unor probleme legate de instalarea, funcţionarea produsului, adresaţi-vă unui specialist. Pentru curăţirea corpului de iluminat nu folosiţi soluţie de curăţat sau care zgârie şi evitaţi ajungerea apei în piesele componente electrice. La produs pot fi folosite doar becuri ale căror tip, respectiv putere maximă, este trecută în tabelul de date şi în datele specificate în jurul duliei. A NU SE PUNE PE PERETE. CABLUL CORPULUI DE ILUMINAT NU SE SCHIMBA.DACA CABLUL SAU STECERUL SE DETERIOREAZA ,CORPUL DE ILUMINAT NU SE MAI POATE FOLOSI IN BUNE CONDITIUNI. Nu utilizati lampi cu clame in apropierea patului. In apropierea paturilor e recomandat utilizarea lampilor fixate cu suruburi, in special la copii. Cu ocazia schimbării sursei de iluminat trebuie montat la loc şi sticla de protecţie care apără becul şi neapărat trebuie înlocuită sticla de protecţie spartă!
Semnul celei mai mici îndepărtări (în metrti) faţă de obiectele iluminate

Produsele corespund în totalitate prevederilor Europene corespunzătoare. (EN 60598)
Distribuitor: S.C. Rabalux S.R.L. Cluj-Napoca, str. Fabricii, nr. 93-103, jud. CLUJ, România cod poştal: 400632

SR - UPUTSTVO ZA UPOTREBU I RUKOVANJE. Radi Vaše bezbednosti, montažu i rokuvanje izvršite na osnovu uputstva. Uputstvo sačuvati. Identifikujte slike, kriptograme, koje se nalaze na proizvodu, upozoravajuće natpise obavezno uzeti u obzir. Lampu je moguće priključiti na napon pomoću "flexo" priključka, koji se nalazi na kraju kabla. Mobilna lampa. Podešavanje spotlampi izvršiti u hladnom stanju, pre uključenja. Uključena lampa se može jako zagrejati prouzrokujući opekotine. Kod zamene sijalice, prvo treba izvući kabel iz konektora i sačekati da se sijalica ohladi. Zamenu sijalica izvršiti po uputstvu prema priloženoj skici. Halogenske sijalice nemojte taknuti golim rukama, koristite meku krpu ili papirne maramice. Garancija se ne odnosi na sijalice, koje su isporučene sa lampom zajedno. Proizvod je namenjen samo za unutrašnju upotrebu. Proizvođač ne preuzima nikakvu odgovornost za štetu i nezgodu, nastalu zbog nestručne montaže, ili neadekvatnog korištenja. Za probleme nastale prilikom montaže ili upotrebe, obratite se stručnjaku. Prilikom čišćenja lampe nemojte koristiti sredstvo za čišćenje i ribanje. Pazite da voda ne dođe u dodir sa električnim delovima. Za proizvod se upotrebljava samo izvor svetlosti koji je naveden na deklaracijskoj ploči ili oko grla, odnosno koji je najveće snage. Ne preporučuje se montiranje na zid! Ne može se zameniti električni kabel od svetiljke. Ako se utikač ili priključni kabel ošteti, svetiljka više ne odgovara svojoj nameni. Ne upotrebljavajte lampe s štipaljkom u blizini kreveta. U blizini kreveta preporučiva je upotreba lampi pričvršćenih šarafom, pogotovo u slučaju dece. Zaštitno staklo treba vratiti na mesto, nakon što je zamenjen izvor svetlosti. Slomljeno staklo treba zameniti.
Znak najmanje razdaljine od osvetljenih objekata (u metrima)

Proizvodi u svakom pogledu odgovaraju određenim propisima Evropske Unije. (EN 60598)
Distributer: Rábalux Zrt. H-9027 Győr, Körtefa u. 5.

HR - UPUTSTVO ZA UPORABU I RUKOVANJE RASVJETNIM TIJELOM! Radi Vaše sigurnosti, montažu i korištenje rasvjetnog tijela vršite na osnovu uputstva. Uputstvo čuvati. Identificirajte slike, koje se nalaze na proizvodu, na deklaraciji proizvoda i u uputstvu, pridržavajte se upozorenja. Rasvjetno tijelo priključiti na napon moguće je pomoću plosnatog flexo utikača, koji se nalazi na kraju kabla. Prijenosno rasvjetno tijelo. Podešavanje spot lampi vršiti u hladnom stanju, prije uključenja. Uključena lampa može se jako zagrijati i prouzročiti opekline. Kod zamjene žarulje prvo prekinite dotok električne energije (prvo treba izvući kabel iz utičnice), i pričekati da se žarulja ohladi. Halogene žarulje nemojte dotaknuti golim rukama, koristite mekanu krpu ili papirnate maramice. Garancija ne odnosi se na žarulje / svjetlosne cijevi, koje su isporučene zajedno s proizvodom. Proizvod je namijenjen samo za uporabu u unutarnjem prostoru. Proizvođač ne preuzima nikakvu odgovornost za eventualnu štetu i nezgodu, nastalu zbog nestručne montaže, ili neadekvatnog korištenja. U vezi problema s montažom ili uporabom, obratite se stručnoj osobi. Za čišćenje rasvjetnog tijela nemojte koristiti sredstvo za čišćenje ili ribanje, pripazite da voda ne dođe u električne dijelove. Za proizvod se upotrebljava samo izvor svjetlosti maksimalne snage koja je navedena na deklaraciji ili kod grla! Ne postavljajte na zid! Ne mijenjajte kabel lampe. Ukoliko se kabel ili utičnica lampe ošteti, lampa više nije uporabiva. Ne uporabite svjetiljke s štipaljkom u blizini kreveta. U blizini kreveta preporučiva je uporaba svjetiljki pričvršćenih vijkom, pogotovu u slučaju djece. Udaljenost osvijetljenog predmeta od žarulje, ne može biti manja od naznačenog podatka koji se nalazi kod grla.
Oznaka najmanje udaljenosti od osvijetljenih predmeta (u metrima)

Naši proizvodi u svakom pogledu odgovaraju odnosnim propisima Europske Unije. (EN 60598)
Distributer: Rabalux rasvjeta d.o.o., Andrije Žaje 10, HR-10000 ZAGREB

SL - NAVODILO ZA UPORABO IN UPRAVLJANJE S SVETILKO! V intereu vaše varnosti po navodilu montirajte in stavite svetilko v obrat. Ohranite to navodilo. Identificirajte slike navajane na izdelku, na deklaraciji izdelka in v navodilu za uporabo, upoštujte svarilne napise. Svetilka se lahko priključuje na omrežje s ploskevnim flexo vtikačem, ki se nahaja na koncu omrežnega voda. Prenosna svetilka. Glave spot svetilk nastavite v mrzlem, ohlajenem stanju, ker med obratovanjem se ogrevajo in lahko povzročijo opekline. V primeru spremembe prvič odklopite svetilko iz omrežne napetosti (izvlecite vtičnico), in čakajte, da se žarnica razhladi. Spremembo žarnic opravite po priloženi sliki. Halogen žarnic ne dotikati z rokami, pri njihovem prijemanju in montiranju uporabite mehko cunjo ali žepni prtiček iz papirja. Za žarnice / svetlobne cevi, ki so dostavljeni skupaj z izdelkom garancija ne velja! Izdelek je primeren le za notranjo uporabo. Proizvajalec za morebitne škode in nezgode iz nestrokovne priključitve in uporabe ne prevzema odgovornost. V vezi problemov s stavljenjem v obrat in funkcioniranjem obrnite se na strokovnjaka. Za čiščenje svetilke ne uporabiti sredstva za čiščenje ali drgatev, da tekočina ne gre do električnih del. Za izdelek se uporabi le-ta vir svetlobe, ki je navajen na deklaracijski plošči ali okoli okvira-grla, oziroma ki je največje sile. Ne montirati na steno! Žica ta-le luči se ne more zamenjati. Če se žica ali vtikač poškodi, luč se več ne more namembno porabiti. Svetilke z kljukom/zapenjačom ne rabite blizu postelje. Okoli postelja priporočamo uporabo svetilki pritrditih z vijkom, posebej za otroke. Razdalja osvetlenega predmeta ne sme biti manjša od žarnice, kot podatek okoli grla
Znamka najmanjše oddaljitve od razsvetljavnih predmetov (v meterih)

Nasi izdelki v vsakem primeru ustrezajo Evropsikim predpisom (EN 60598)
Distributer: Rábalux Zrt. H-9027 Győr, Körtefa u. 5.

BG - УПЪТВАНЕ ЗА МОНТИРАНЕ И УПОТРЕБА НА ОСВЕТИТЕЛНО ТЯЛО. В интерес на вашата безопасност, монтирайте и поставете в експлоатация изделията, според указанията. Запазете това упътване. Идентифицирайте скиците, чертежите, намиращи се в даденатa от нас техническа таблица, съобразявайте се с надписите за предупреждение. Осветителното тяло се включва в захранването чрез един плосък щепсел, който се намира в края на проводника. Подвижно (мобилно) осветително тяло. Настройвайте главите на спот-лампите, когато те са студени, понеже по време на работа се загряват и могат да ви опарят. При смяна на крушките, първо изключете захранването (издръпнете щепсела от розетката) и изчакайте крушката да изстине. Смяната на крушката извършете според приложената схема. Не докосвайте с ръцете си халогенните крушка. При хващането им, използвайте мека текстилна кърпа, или хартиена кърпа за нос. За крушките (осветителните тръби), доставени заедно с изделието, не поемаме гаранция! Продуктът е предназначен само за вътрешно ползване. Производителят не приема отговорност за вреди, злополуки, причинени от неправилното монтиране и ползване. Ако се появят проблеми във връзка с пускане в експлоатация или при функциониране, обърнете се към специалист. При чистенето на осветилното тяло, не използвайте прочистващи материали (химикали) и внимавайте да не стигне течност до електрическите части. Към продукта да се използва само такъв тип и силен светлинен извор, на който техническите параметри (максимална мощност) отговарят на дадените от нас в таблицата и означените на обковата –стойности! Не го монтирайте на стена! Шнурът на тази лампа е несменяем. Ако шнурът, или щепселът се поврежда, лампата вече не може да се употребява по предназначение. Не употребявайте лампи със щипци в близост на легла. В близост на легла е препоръчано употреба на лампи, фиксирани с винт, особено за деца. Разстоянието между осветеният предмет и крушката не може да бъде по малко от писаната на нея стойност
знакът (в метър) на най-малкото разстояние от осветлените предм

Продуктите ни отговарят на изискванията на европейските стандарти (EN 60598).
Дистрибутор: Рабалукс ЕООД, 1220 София, бул. Рожен 103, 02/9360097

ET - LUGEGE VALGUSTI KASUTUSJUHENDIT. Ohutuse huvides kasutage valgustit juhistele vastavalt. Hoidke kasutusjuhend alles. Vaadake üle joonised tootel, toote andmesildil ja kasutusjuhendis ja ärge eirake hoiatusi. Valgusti saab vooluvõrku ühendada lameda FLEXO-pistikuga, mis on elektrijuhtme otsas. Teisaldatav valgusti. Reguleerige kohtvalgusteid ainult külmalt, maha jahtunud olekus, sest need kuumenevad põledes ja võivad kõrvetada. Lambi vahetamiks lülitage kõigepealt vool välja (tõmmake toitepistik välja) ja oodake, kuni lamp jahtub. Vahetage lambid, nagu on näidatud lisatud joonisel. Ärge puudutage halogeenlampe palja käega, hoidke ja vahetage neid pehme riidelapiga. Koos tootega tarnitud lambid/kompaktlambid ei kuulu garantii alla. Toode on ette nähtud ainult sisekasutuseks. Tootja ei vastuta juhuslike kahjude või õnnetuste eest, mis on põhjustatud mittestandardsest ühendamisest või kasutamisest. Mis tahes probleemide korral paigaldamisel või kasutamisel võtke ühendust elektrikuga. Ärge puhastage valgustit lahustite või abrasiivsete vahenditega ja vältige elektriosade kokkupuudet vedelikega. Tootes saab kasutada ainult andmeplaadil ja sokli ümber näidatud võimsusega ja tüüpi lampe. Ärge kinnitage seinale! Lambi kaabel ei ole asendatav, kui kaabel või pistik saab kahjustatud, tuleb lambist vabaneda. Klambriga kinnitatavad lampe ei tohi kasutada voodi kõrval. Voodi kõrvale paigutatavad lambid tuleb kinnitada kruvidega, eriti laste puhul. Kaugus lambi ja valgustatava objekti vahel ei tohi olla väiksem kui pesade lähedal näidatud andmetes kirjas.
Sümbol, mis tähistab lühimat vahemaad (meetrites) valgustatavate objektideni.

Meie tooted vastavad kohalduvatele Euroopa standarditele (EN 60598)
Edasimüüja: Rábalux Zrt. H-9027 Győr, Körtefa u. 5.

FI - VALAISIMEN KÄYTTÖ- JA TOIMINTAOHJEET. Oman turvallisuutesi kannalta valaisin on asennettava käyttöohjeiden mukaan. Säilytä tämä ohje myöhempää käyttöä varten. Ota huomioon varoitukset sekä tuotteen päällä sijaitsevassa kilvessä ja käyttöohjeessa olevat kuvat. Valaisimen voi liittää verkoon litteällä FLEXO pistokkeellä, joka on verkkojohtimen lopussa. Siirrettävä valaisin. Kohdelamppua saa säätää vasta kun se on jäätynyt, koska päällä oleva lamppu kuumentuu ja voi aiheuttaa palovammoja. Siinä tapauksessa, jos lamput ovat vaihdettava, pitää ensin vapauttaa valaisimen jännitteestä (katkaise kosketintulppa) ja odottaa, kunnes lamppu jäähtyy. Vaihda lamput kuvien mukaan. Älä kosketa halogeenilamppuja paljain käsin, käytä pehmeää liinaa tai paperista nenäliinaa koskettamiseen ja asentamiseen. Annettu takuu ei koske tuotteen mukaan toimitettuja lamppuja / loisteputkeja! Tuote sopii vain sisäkäyttöön. Valmistaja ei ota mitään vastuuta väärästä asentamisesta tai väärästä käytöstä johtuvista vahingoista tai onnettomuuksista. Jos sinulla on ongelmia käyttöönoton tai toiminnan yhteydessä, ota yhteyttä sähköasentajaan. Älä käytä puhdistuskemikaaleja tai hankausaineita valaisimen puhdistamiseen, ja varo ettei nestettä päästäisi sähköisien aineosien päälle. Laitteessa voi käyttää vain sellaisia valonlähteitä, joiden teho ja tyyppi on sama, kuin se, joka on mainittu valaisimen tietokylvyssä ja hylsyjen lähellä! Älä asenna seinälle! Valaisimen sähköjohtoa ei voi vaihtaa. Jos sähköjohto tai pistoke vahingoituu, valaisinta ei saa enää käyttää tarkoituksenmukaisesti. Älä käytä nipisitinvalaisinta sängyn läheisyydessä. Sängyn läheisyydessä suositellaan ruuvilla liitettävien valaisimien käyttöä, erityisesti lasten tapauksessa. Valaistetun esineen ja lampun välisen etäisyyden on oltava vähintään sen pitkä, mikä lukee hylsyn lähellä.
Valaistetun esineen ja lampun välinen pienin etäisyys (metrissä)

Tuotteemme joka tapauksessa vastaavat kyseessä olevia EU:n vaatimuksia. (EN 60598)
Jälleenmyyjä: Rábalux Zrt. H-9027 Győr, Körtefa u. 5.

LT - ŠVIESTUVO NAUDOJIMO IR EKSPLOATAVIMO INSTRUKCIJOS! Norint užtikrinti saugumą, sumontuokite ir eksploatuokite šviestuvą pagal instrukcijas. Išsaugokite šias instrukcijas. Peržiūrėkite produkto brėžinius, produkto techninių duomenų lentelę ir instrukcijas bei atsižvelkite į perspėjimus. Šviestuvas gali būti prijungtas prie tinklo plokščiuoju „FLEXO" kištuku, kurį rasite elektrinio laido gale. Nešiojamas šviestuvas. Šviesas nustatykite, tai lemputės šaltos, atvėsusios, nes eksploatuojant jos įkaista ir galite nusideginti. Keičiant elektros lemputes, pirma atlaisvinkite šviestuvo įtempimą (ištraukinė maitinimo tinklo kištuką ir palaukite, kol elektros lemputė atvės. Pakeiskite elektros lemputes, kaip parodyta paveikslėlyje. Nelieskite savo rankomis halogeninių lempučių, naudokite minkštą medžiagą ar audinį ir padėkite juos į vietą. Elektros lemputėms / šviesos šaltiniams, kurios tiekiamos kartu su produktu, garantija netaikoma! Produktas tinkamas eksploatuoti tik patalpose. Gamintojas nebus atsakingas už atsitiktinius pažeidimus ar nelaimingus įvykius, kylančius dėl netinkamo prijungimo ir naudojimo. Jei iškilo problemų dėl paleidimo ar eksploatavimo, kreipkitės į kvalifikuotą elektriką. Nevalykite šviestuvo plovikliais ar abrazyvinėmis medžiagomis ir venkite, kad vanduo nepatektų į elektrines dalis. Šiam produktui naudoti tik šviesos šaltinį, kuris veiktų maksimaliai ir jo tipas nurodytas techninių parametrų lentelėje ar ant patrono. Nemontuokite ant sienos! Negalima keisti šio šviestuvo kabelio; jei pažeistas jo kabelis ar kištukas, šviestuvą išmeskite. Pakabinamos lempos neturėtų būti naudojamos kaip naktinės lempos. Jas reikėtų pritvirtinti varžtais, ypač kai jos skirtos vaikams. Atstumas nuo elektros lemputės ir apšviečiamojo objekto negali būti mažesnis nei nurodyta ant korpuso.
Trumpiausiojo atstumo (metrais) simbolis nuo apšviečiamųjų objektų.

Mūsų produktai kiekvienu atveju atitinka Europos standartų reikalavimus (EN 60598)
Platintojas Rábalux Zrt. H-9027 Győr, Körtefa u. 5.

LV - GAISMEKĻU LIETOŠANAS INSTRUKCIJA! Drošības apsvērumu dēļ gaismekļa montāža un ekspluatācija ir jāveic saskaņā ar instrukcijām. Saglabājiet šo instrukciju. Identificējiet zīmējumus uz produkta, uz produkta datu plāksnītes un instrukcijās, un ņemiet vērā brīdinājumus. Gaismekli var pieslēgt tīklam, izmantojot plakano FLEXO kontaktdakšu, kura ir atrodama elektriskā vada galā. Pārvietojams gaismeklis. Izvietojiet prožektorus, kad tie ir auksti un atdzisuši, jo lietošanas laikā tie sakarst un var izraisīt apdegumus. Nomainot spuldzes, vispirms atvienojiet gaismekli no strāvas avota (izvelciet strāvas vada kontaktdakšu) un nogaidiet, līdz spuldze ir atdzisusi. Nomainiet spuldzes, kā parādīts pievienotajā attēlā. Nepieskarieties ar rokām pie halogēnajām spuldzēm; tās turiet un ievietojiet paredzētajā vietā, izmantojiet mīkstu drāniņu vai salveti. Garantija neattiecas produkta komplektācijā iekļautajām spuldzēm/ elektronu lampām. Produkts ir piemērots lietošanai tikai telpās. Ražotājs neuzņemas atbildību par nejaušiem bojājumiem vai negadījumiem, kas radušies nestandarta savienojumu un lietošanas rezultātā. Ja jums rodas kaut kādas problēmas ar ekspluatācijas uzsākšanu vai lietošanu, sazinieties ar kvalificētu elektriķi. Gaismekļa tīrīšanai neizmantojiet mazgāšanas līdzekļus vai abrazīvus materiālus, un neļaujiet elektriskajām detaļām nonākt saskarē ar šķidrumiem. Šim produktam var izmantot tikai tādas maksimālās jaudas un tipa gaismas avotu, kāds ir norādīts uz datu plāksnītes un kontaktrozetes tuvumā. Neuzstādiet pie sienas! Šī statīva kabeli nevar nomainīt; ja kabelis vai spraudnis ir bojāti, armatūra tiek uzskatīta par nederīgu. Skavas gaismekļus nedrīkst izmantot kā gultas gaismekļus. Gultas gaismekļi jāpiestiprina ar skrūvēm, jo īpaši, kas domāti bērniem. Attālums starp spuldzi un apgaismoto priekšmetu nedrīkst būt mazāks par attālumu, kas norādīts korpusu tuvumā.
Simbols, kas apzīmē īsāko attālumu (metros) no apgaismotajiem objektiem.

Mūsu produkti atbilst katrā gadījumā atbilstošajiem Eiropas standartiem (EN 60598)
Izplatītājs: Rábalux Zrt. H-9027 Győr, Körtefa u. 5.

RU - ИНСТРУКЦИЯ ПО ИСПОЛЬЗОВАНИЮ СВЕТИЛЬНИКА И УХОДУ ЗА НИМ! В интересах собственной безопасности просим устанавливать и подключать светильник в соответствии с инструкцией. Сохраните инструкцию. Ознакомьтесь со схемами, приведёнными на самом светильнике, на его информационном щитке и в инструкции по использованию. Примите к сведению предупреждающие надписи. Светильник подключается к электросети при помощи плоской штепсельной вилки, находящейся на конце провода. Переносной светильник. Корпус лампы направленного света устанавливайте в холодном состоянии, так как работающая лампа сильно нагревается и может вызвать ожоги. При необходимости замены источника света отключите светильник от сети (вытяните из розетки штепсельную вилку) и дождитесь, пока лампа остынет. Замену ламп производите в соответствии с прилагаемой схемой. Не прикасайтесь руками к галогеновым лампам, для того, чтобы из брать в руки и вставлять в гнездо, используйте мягкую тряпку или носовой платок. Гарантия не распространяется на лампы / компактные люминесцентные трубы, поставляемые вместе со светильником! Светильник предназначен исключительно для использования в помещениях. Производитель не несёт ответственности за возможные несчастные случаи или ущерб, произошедшие из-за неквалифицированного подключения или неправильного использования. В случае возникновения проблем с подключением или с эксплуатацией обращайтесь к специалистам. Для чистки светильника не используйте моющие или абразивные средства и не допускайте попадания жидкости на электрические детали. Используйте только такие источники света, мощность и тип которых соответствуют указанному на щитке и вблизи патронов! Не монтируйте на стену! Электрический провод в светильнике не может быть заменён. В случае повреждения электрического провода или штепсельной вилки светильник более невозможно использовать по назначению. Не используйте светильники на прищепках вблизи кровати. Вблизи кровати (особенно, для детей) мы рекомендуем использовать светильники, прикрепляемые шурупами. Расстояние от лампы до освещаемого предмета не может быть меньше, чем то, которое указано вблизи патрона.
Наименьшее расстояние до освещаемого предмета (в метрах)

Наша продукция во всех случаях соответствует требованиям европейских нормативных документов. (EN 60598)
Дистрибьютор: Rábalux Zrt. H-9027 Győr, Körtefa u. 5.

MK - УПАТСТВО ЗА УПОТРЕБА ЗА ИНСТАЛАЦИЈА НА СВЕТИЛКА! Од безбедносни причини, вградете ја и користете ја светилката според упатството за употреба. Сочувајте го ова упатство. Разгледајте ги цртежите на производот, декларацијата на производот и упатството и земете ги предвид текстовите за предупредување. Светилката може да биде поврзана во мрежата со рамен приклучок ФЛЕКСО којшто се наоѓа на крајот на електричниот кабел. Преносна светилка. Рефлекторите нека бидат ладни или разладени при поставувањето, бидејќи се загреваат при работење и може да предизвикаат изгореници. Во случај на заменување на сијалиците првин олабавете ја светилката (исклучете го мрежниот кабел) и почекајте да се олади сијалицата. Заменете ги сијалиците како што е прикажано на сликата. Не допирајте ги халогените сијалици со раце, употребете мека крпа или марамче да ги придржите и наместите. Сијалиците / светлечките цевки коишто доаѓаат заедно со производот не се покриени со гаранција! Производот е наменет за внатрешна употреба. Производителот не е одговорен за случајно оштетување или за несреќи настанати како резултат на нестандардно инсталирање и употреба. Доколку имате проблеми да започнете да го користите или да го користите производот, контактирајте со квалификуван електричар. Не чистете ја светилката со детергенти или абразивни материјали и избегнувајте контакт на течности со електричните делови. Може да се користи само сијалица со максимален век на траење и од тип наведен на декларацијата на производот и на прекинувачот. Не монтирајте ја на ѕид! Кабелот на овој фиксатор не може да се замени; ако кабелот или приклучницата се оштетат, фиксаторот нема да работи. Ламбите со штипка не треба да се користат како ламби за на наткасни. Ламбите за на наткасни треба да бидат прицврстени со завртки, особено поради децата. Растојанието помеѓу сијалицата и осветлениот предмет не смее да биде помало од наведените податоци на кутијата.
Симбол за најкратко растојание (во метри) од осветлените предмети

Нашите производи се во согласност со соодветните европски стандарди (EN 60598)
Дистрибутер: Rábalux Zrt. H-9027 Győr, Körtefa u. 5.

SQ - UDHËZIME PËRDORIMI DHE FUNKSIONIMI PËR PAJISJEN NDRIÇUESE. Për sigurinë tuaj, montojeni dhe vendoseni pajisjen ndriçuese në punë duke u bazuar tek udhëzimet. Identifikoni skicat në produkt, në etiketën e të dhënave të produktit dhe në udhëzimet dhe merrni në konsideratë tekstet paralajmëruese. Pajisja ndriçuese mund të lidhet me rrjetin nëpërmjet spinës së sheshtë FLEXO e cila mund të gjendet në fund të telit elektrik. Pajisje ndriçuese e levizshme. Vendoseni prozhektorin në të ftohtë, në gjendjen e ftohtë sepse ato nxehen gjatë funksionimit dhe mund të shkaktojnë djegie. Në rastin e zëvendësimit të poçave, më parë shkëputeni nga tensioni pajisjen ndriçuese (hiqni spinën e rrjetit) dhe prisni derisa poçi të ftohet. Zëvendësoni poçat siç tregohet në figurën bashkëngjitur. Mos i prekni me duar poçat halogjenë, përdorni një copë të butë apo pëlhurë të hollë për t'i mbajtur dhe për t'i vendosur në vend. Poçat / tubat e dritës që ofrohen bashkë me produktin nuk mbulohen nga garancia! Produkti është i përshtatshëm vetëm për përdorim të brendshëm. Prodhuesi nuk do të mbajë përgjegjësi për dëmtimet e rastësishme apo aksidentet që rrjedhin nga lidhja apo përdorimi jo-standard. Nëse do të keni probleme me vënien në punë apo funksionimin, kontaktoni me një inxhinier elektrik të kualifikuar. Mos e pastroni pajisjen ndriçuese me detergjentë apo materiale gërryese dhe shmangni kontaktin e lëngjeve me pjesët elektrike. Vetëm një burim drite me performancë maksimale dhe e llojit të treguar në etiketën e të dhënave dhe rreth prizës mund të përdoren për produktin. Mos e montoni në mur! Kablli i ketij abazhuri nuk mund të zëvendësohet; Nëse kablli ose spina janë dëmtuar, abazhuri duhet të nxirret jashtë përdorimit. Abazhurët me kapëse nuk duhet të perdoren si llamba pranë krevatit. Llambat pranë krevateve duhet të mbërthehen me vidha, veçanërisht në rastin e fëmijëve. Distanca midis poçit dhe objektit që ndriçohet nuk mund të jetë më pak se të dhënat e treguara në afërsi të dhomëzave.
Simboli i distancës më të vogël (në metra) nga objektet e ndriçuara.

Produktet tona janë në përputhje me standardet europiane relative në çdo rast (EN 60598)
Shpërndarës: Rábalux Zrt. H-9027 Győr, Körtefa u. 5.

BE - ІНСТРУКЦЫІ ПА ЭКСПЛУАТАЦЫІ ДЛЯ СВЯЦІЛЬНІ! Для вашай бяспекі зманціруйце свяцільню і ўвядзіце яе ў дзеянне з дапамогай гэтых інструкцый. Захавайце гэтыя інструкцыі. Знайдзіце малюнкі на прадукце, на пашпартнай таблічцы прадукту і ў інструкцыях, і адзначце для сябе папераджальныя тэксты. Свяцільня можа падлучацца да сеткі з дапамогай вілкі з плоскімі штыркамі тыпу FLEXO, якая знаходзіцца на канцы электрапровада. Пераносная свяцільня. Укручвайце лямпачкі, калі яны халодныя, бо падчас працы яны награваюцца і могуць выклікаць апёкі. У выпадку замены лямпачак перш адключыце свяцільню ад электрасеткі (вынье вілку з электраразеткі) і пачакайце пакуль лямпачка не астыне. Замяніце лямпачкі, як гэта паказана на малюнку, што прыкладаецца. Не кранайцеся рукамі галагенавых лямпачак, каб трымаць іх і ўстаўляць у патрон, карыстайцеся для гэтага мяккай анучкай. Лямпачкі напальвання або люмінісцэнтныя, што пастаўляюцца разам са свяцільняй, не падлягаюць гарантыі! Гэты прадукт можна выкарыстоўваць толькі ў памяшканні. Вытворца не нясе адказнасці за выпадковыя пашкоджанні або няшчасныя выпадкі, што адываюцца праз нестандартнае падлучэне і выкарыстанне. Калі вы маеце праблемы з падключэннем або працай прадукту, звярніцеся да кваліфікаванага электрыка. Не ачышчайце свяцільню з дапамогай чысцячых сродкаў і абразіўных матэрыялаў і пазбягайце контакту электрычных кампанентаў з вадкасцямі. Толькі крыніца святла з максімальнай выдайнасцю і таго тыпу, што пазначаны на пашпартнай таблічцы і каля электраразеткі, можа выкарыстоўвацца ў прадукце. Не манціруйце на сцяне! Провад гэтай прылады нельга замяніць; калі провад ці вілка пашкоджаны, прыладу неабходна выкінуць. Лямпы з клямарам нельга выкарыстоўваць як прыложкавыя. Прыложкавыя лямпы трэба замацоўваць шрубамі, асабліва для дзіцячых ложкаў. Адлегласць паміж лямпачкай і аб'ектам, што асвятляецца, не павінна быць меншай за пададзеную для электраразетак.
Сімвал найкарацейшай адлегласці (у метрах) ад аб'ектаў, што асвятляюцца

Нашая прадукцыя адпавядае патрэбным еўрапейскім стандартам у кожным выпадку (EN 60598)
Дыстрыбутар: Rábalux Zrt. H-9027 Győr, Körtefa u. 5.

DA - BRUG OG BETJENINGSINSTRUKTIONER FOR LYSARMATUR! For din sikkerhed, skal du montere og sætte lysarmaturet i drift, baseret på instruktionerne. Opbevar disse instruktioner. Identificer tegningerne på produktet, på produktets typeskilt, og i instruktionerne og tag højde for advarselsteksterne. Lysarmaturet kan forbindes til netværket med det flade FLEXO-stik, der sidder på enden af den elektriske ledning. Bærbart lysarmatur. Sæt spotlysene i en kold, afkølet tilstand, fordi de bliver varme under driften og kan forårsage forbrændinger. Hvis pærerne skal udskiftes, skal du først udløse armaturets spænding (træk stikket ud), og vent indtil pæren er kølet af. Udskift pærerne som vist i figuren. Halogenpærerne må ikke berøres med hånden, du skal bruge en blød klud eller en serviet til at sætte dem på plads. De pærer / lysrør der leveres sammen med produktet er ikke omfattet af garantien! Produktet egner sig kun til indendørs brug. Producenten er ikke ansvarlig for tilfældige skader eller ulykker der er opstået på grund af ikke-standard forbindelser og anvendelse. Hvis du har problemer med at sætte produktet i drift eller betjeningen, skal du kontakte en kvalificeret elektriker. Lysarmaturet må ikke rengøres med rengøringsmidler eller slibematerialer, og undgå kontakt med væsker eller elektriske dele. Kun en lyskilde med maksimal ydelse og af den type, der er angivet på typeskiltet og omkring stikket kan anvendes til produktet. Må ikke monteres på væggen! Kablet til dette armatur kan ikke udskiftes; hvis kablet eller stikket er beskadiget, skal armaturet kasseres. Fastspændingslamper bør ikke anvendes som sengelamper, Sengelamper skal fastgøres med skruer, især for børn. Afstanden mellem pæren og den oplyste genstand må ikke være mindre end de data, der er anført i nærheden af huset.
Symbolet for den korteste afstand (i meter) fra de oplyste genstande

Vores produkter er i overensstemmelse med de relative europæiske standarder i hvert enkelt tilfælde (EN 60598)
Distributør: Rábalux Zrt. H-9027 Győr, Körtefa u. 5.

EL - ΟΔΗΓΙΕΣ ΧΡΗΣΗΣ ΚΑΙ ΧΕΙΡΙΣΜΟΥ ΓΙΑ ΦΩΤΙΣΤΙΚΟ! Για την ασφάλειά σας, τοποθετήστε και θέστε σε λειτουργία το φωτιστικό με βάση τις οδηγίες. Φυλάξτε αυτές τις οδηγίες. Ταυτοποιήστε τα σχεδιαγράμματα στο προϊόν, στην πινακίδα τεχνικών χαρακτηριστικών και στις οδηγίες και λάβετε υπόψη τα προειδοποιητικά κείμενα. Το φωτιστικό μπορεί να συνδεθεί στο δίκτυο με το επίπεδο βύσμα FLEXO που βρίσκεται στο άκρο του καλωδίου ισχύος. Φορητό φωτιστικό. Ρυθμίστε τις κεφαλές των σποτ σε κρύα κατάσταση, αφού ψυχρανθούν κατάλληλα, επειδή ζεσταίνονται κατά τη λειτουργία και μπορούν να προκαλέσουν εγκαύματα. Κατά την αντικατάσταση των λαμπτήρων αποσυνδέστε πρώτα το φωτιστικό από την ηλεκτρική παροχή (βγάζοντας το βύσμα από την πρίζα) και περιμένετε να κρυώσει ο λαμπτήρας. Αντικαταστήστε τους λαμπτήρες, όπως φαίνεται στο συνημμένο διάγραμμα. Μην αγγίζετε τους λαμπτήρες αλογόνου με γυμνά χέρια, χρησιμοποιείτε ένα μαλακό πανί ή μια χαρτοπετσέτα για να τους πιάσετε. Οι λαμπτήρες / λυχνίες που παρέχονται μαζί με το προϊόν δεν καλύπτονται με την εγγύηση! Το προϊόν είναι κατάλληλο μόνο για χρήση σε εσωτερικό χώρο. Ο κατασκευαστής δεν φέρει ευθύνη για τυχόν ζημιές ή ατυχήματα που προκαλούνται από ακατάλληλη σύνδεση και χρήση. Αν αντιμετωπίζετε προβλήματα με τη θέση σε λειτουργία ή τη λειτουργία, συμβουλευτείτε έναν πιστοποιημένο ηλεκτρολόγο. Μην καθαρίζετε το φωτιστικό με απορρυπαντικά και υλικά τριψίματος και αποφεύγετε την επαφή υγρών με τα ηλεκτρικά μέρη. Μόνο μια πηγή φωτισμού της μέγιστης απόδοσης και του τύπου που αναγράφεται στην πινακίδα τεχνικών χαρακτηριστικών και δίπλα στην υποδοχή μπορεί να χρησιμοποιηθεί για το προϊόν. Μη μοντάρετε στον τοίχο! Το καλώδιο αυτού του φωτιστικού δεν είναι αντικαταστήσιμο. Αν το καλώδιο ή το βύσμα πάθουν ζημιά, το φωτιστικό δεν μπορεί να χρησιμοποιηθεί κανονικά. Μη χρησιμοποιείτε φωτιστικά-μανταλάκι δίπλα στο κρεβάτι σας. Δίπλα στο κρεβάτι συνιστάται η χρήση φωτιστικών που στερεώνονται με βίδες, ιδίως για παιδιά. Η απόσταση του φωτιζόμενου αντικειμένου από τον λαμπτήρα δεν μπορεί να είναι μικρότερη από την τιμή που αναγράφεται δίπλα στην υποδοχή.
Σύμβολο της ελάχιστης απόστασης (σε μέτρα) από το φωτιζόμενο αντικείμενο.

Τα προϊόντα μας πληρούν τις σχετικές ευρωπαϊκές προδιαγραφές σε κάθε περίπτωση).
Διανομέας: Rábalux Zrt. H-9027 Győr, Körtefa u. 5.

KA - სანათი არმატურის გამოყენების და ექსპლუატაციის წესები. თქვენი უსაფრთხოებიდან გამომდინარე სანათი არმატურის დამონტაჟება და ექსპლუატაციაში შეყვანა უნდა მოხდეს ინსტრუქციების შესაბამისად. შეასრულეთ ეს ინსტრუქციები. იპოვეთ ნახაზები პროდუქტზე, პროდუქტის ძირითადი მონაცემების ფურცელზე და ინსტრუქციებში და გაითვალისწინეთ გამაფრთხილებელი ტექსტი. სანათი არმატურა შეიძლება შეუერთდეს ქსელს ბრტყელი FLEXO შტეფსელის მეშვეობით, რომელიც ელექტრო სადენის ბოლოზეა. მოძრავი სანათური არმატურა. დაამონტაჟეთ პროჟექტორები ცივ, გაგრილებულ მდგომარეობაში, რადგან მუშაობისას ისინი ცხელდებიან და შეიძლება გამოიწვიონ დამწვრობა. ნათურის გამოცვლისას, პირველ რიგში მოხსენით ლამპის არმატურა ძაბვიდან (გამოაძრეთ ქსელის შტეფსელი) და დაელოდეთ ნათურების გაგრილებას. შეცვალეთ ნათურები, როგორც ეს თანდართულ ნახაზზეა ნაჩვენები. ხელებით ნუ შეეხებით ჰალოგენის

MANUAL 6026_20190710_40

ნათურას, გამოიყენეთ რბილი ნაჭერი ან ქსოვილი და მოათავსეთ ისინი თავის ადგილას. ნატურებს/სანათ მილებს, რომლებიც პროდუქტთან ერთადაა მოწოდებული, არ იფარება გარანტიით. პროდუქტის გამოყენება შესაძლებელია მხოლოდ შენობის შიგნით. მწარმოებელი არ იქნება პასუხისმგებელი შემთხვევით დაზიანებასა და ავარიებზე, რომლებიც გამოწვეულია არასტანდარტული შეერთების ან გამოყენების შედეგად. თუ გექნებათ პრობლემები სანათურის ექსპლუატაციაში შეყვანისას ან მუშაობისას, დაუკავშირდით კვალიფიციურ ელექტრიკოსს. არ გაწმინდოთ სანათი არმატურა სარეცხი ან სახეხი საშუალებებით და თავიდან აიცილეთ ელექტრო ნაწილებზე სითხეების მოხვედრა. პროდუქტისთვის გამოიყენება მხოლოდ მაქსიმალური მწრამოებლობის, აგრეთვე მონაცემთა ფურცელზე და როზეტის გარშემო მითითებული ტიპის სინათლის წყარო. არ დაამონაჟოთ კედელზე! შეუძლებელია ამ სამაგრის კაბელის გამოცვლა. კაბელის ან მტეფსელის დაზიანებისას სამაგრი გადასაგდებია. არ შეიძლება მომჭერიანი ლამპების გამოყენება საწოლის ლამპებად. საწოლის ლამპები უნდა დამაგრდეს ჭანჭიკებით, განსაკუთრებით ბავშვებისთვის. მანძილი ნათურასა და განათებულ საგანს შორის არ უნდა იყოს იმ მონაცემებზე ნაკლები, რომელიც მითითებულია კორპუსის მახლობლად.
განათებული საგნიდან უმოკლესი მანძილის (მეტრებში) სიმბოლო.

თითოეულ შემთხვევაში ჩვენი პროდუქტები აკმაყოფილბენ შესაბამის ევროპულ სტანდარტებს (EN 60598)
დისტრიბუტორი: Rabalux Zrt. H-9027 Győr, Körtefa u. 5.

NN - BRUKSANVISNING FOR LYSARMATUR! For din egen sikkerhet, monter og sett lysarmaturen i drift basert på instruksjonene. Bevar disse instruksjonene. Identifiser tegningene på produktet, på produktdataskiltet og i bruksanvisningen, og ta advarselstekstene i betraktning. Monteringen av lysarmaturen kan kobles til nettverket ved den flate FLEXO-pluggen som befinner seg på enden av den elektriske ledningen. Bærbart lysarmatur. Plasser lyskasterne i en kald, avkjølt tilstand da de blir varme under drift og kan forårsake brannskader. Ved utskifting av pærene, løsne først armaturen (trekk ut støpselet), og vent til pæren er kald. Skift ut pærene, som vist på den vedlagte figuren. Ikke berør halogenpærene med hendene, bruk en myk klut eller et papirtørkle for å holde og sette dem på plass. Pærene/lysrørene som leveres med produktet dekkes ikke av garantien! Produktet er kun egnet for innvendig bruk. Produsenten skal ikke være ansvarlig for eventuelle skader eller ulykker som skyldes ikke-standard tilkobling og bruk. Ta kontakt med en kvalifisert elektriker om du skulle ha problemer med idriftsettelse eller drift. Ikke rengjør lysarmaturen med vaskemidler eller skuremidler, og unngå kontakt mellom væsker og elektriske deler. Bare en lyskilde av maksimal ytelse og av den type som er angitt i dataskiltet og rundt sokkelen, kan benyttes for produktet. Ikke monter pĺ vegg! Ledningen til denne lysarmaturen kan ikke skiftes ut. Hvis ledningen eller kontaktpluggen er skadet, mĺ lysarmaturen kastes. Klemmelamper mĺ ikke brukes som nattbordslamper. Nattbordslamper mĺ festes med skruer –spesielt for barn. Avstanden mellom pæren og den opplyste gjenstanden kan ikke være mindre enn det dataene, som er angitt i nærheten av kapslingene, tilsier.
Symbolet på den korteste avstanden (i meter) fra de opplyste objektene

Våre produkter er i samsvar med de relative europeiske standardene i hvert tilfelle (EN 60598)
Distributør: Rábalux Zrt. H-9027 Győr, Körtefa u. 5.

IT - ISTRUZIONI DI UTILIZZO E FUNZIONAMENTO PER APPARECCHI DI ILLUMINAZIONE! Per la vostra sicurezza, montare e utilizzare l’apparecchio seguendo le istruzioni. Conservare le presenti istruzioni. Identificare i simboli presenti sul prodotto, sulla sua targhetta e nelle istruzioni e rispettare le avvertenze. L’apparecchio di illuminazione può essere collegato alla rete mediante la spina piatta FLEXO che si trova all’estremità del cavo elettrico. Apparecchio di illuminazione portatile. Regolare i faretti solo quando sono freddi poiché, riscaldandosi durante il funzionamento, possono provocare ustioni. Per sostituire le lampadine, prima di tutto scollegare la lampada dall’alimentazione (estrarre la spina dalla presa di rete) e attendere che la lampadina si raffreddi. Sostituire la lampadina come mostrato nella figura allegata. Non toccare con le mani le lampadine alogene: utilizzare un panno o un fazzoletto per afferrarle e posizionarle. Le lampadine/i tubi luminosi forniti con il prodotto non sono coperti dalla garanzia! Il prodotto è adatto solamente all’uso interno. Il produttore declina ogni responsabilità per danni imprevisti o incidenti derivanti da un collegamento e da un utilizzo anomali. In caso di problemi di messa in funzione o di funzionamento, contattare un elettricista qualificato. Non pulire l’apparecchio di illuminazione con detergenti o materiali abrasivi ed evitare di porre i componenti elettrici a contatto con liquidi. Per il prodotto può essere utilizzata una sorgente luminosa del tipo e con le prestazioni massime indicati sulla targa dati e attorno al portalampada. Non montare a parete! Il cavo di questa apparecchiatura non può essere sostituito: se il cavo o la spina sono danneggiati, l’apparecchiatura deve essere eliminata. Le lampade a pinza non devono essere utilizzate come lampade da comodino. Le lampade da comodino devono essere fissate con viti, specialmente in presenza di bambini. La distanza tra la lampadina e l’oggetto illuminato non può essere minore del valore indicato in prossimità dell’alloggiamento.
Simbolo della distanza minima (in metri) dagli oggetti illuminati

Tutti i nostri prodotti sono conformi alla relativa norma europea (EN 60598)
Distributore: Rábalux Zrt. H-9027 Győr, Körtefa u. 5.

SV - ANVÄNDNING OCH BRUKSANVISNINGAR FÖR ARMATUREN! För din egen säkerhet, montera och använd armaturen med hjälp av instruktionerna. Bevara dessa instruktioner. Identifiera ritningarna på produkten, på etiketten på produkten och i bruksanvisningen och ta varningstexterna i beaktande. Armaturen kan anslutas till nätverket med den platta FLEXO-pluggen som finns i änden av den elektriska kabeln. Bärbar armatur. Ställ in spotlightsen när de är i kallt och svalnat tillstånd eftersom de värms upp under drift och kan orsaka brännskador. Vid ersättning av lamporna ska armaturen först kopplas bort från ström (dra ur kontakten). Vänta därefter tills lampan har svalnat. Byt ut glödlampor som visas i den bifogade figuren. Rör inte halogenlamporna med händerna. Använd en mjuk trasa eller en servett för att hålla och sätta dem på plats. Lamporna/lysrören som levereras tillsammans med produkten omfattas inte av garantin! Produkten är endast avsedd för inomhusanvändning. Tillverkaren kan inte hållas ansvarig för tillfälliga skador eller olyckor som uppstår från anslutning och användning som avviker från standard. Om du har problem med idrifttagning, kontakta en behörig elektriker. Rengör inte armaturen med rengöringsmedel eller slipande material och undvika kontakt med vätskor med elektriska delar. Endast en ljuskälla med maximal prestanda och av den typ som anges på dataplåten och runt uttaget kan användas för produkten. Montera inte på muren! Ledningen av den lyktkroppen kan inte bytas. Om ledningen eller stickproppen blir skadad då lyktkroppen kan inte förutbestämd brukas. Använda lyktkropparna med klämma inte i närheten av sängar. När sängen kan bruk av med skruv fastställta lyktkropparna rekomenderas, främst vid barn. Avståndet mellan lampan och det upplysta objektet kan inte vara lägre än den data som anges i närheten av husen.
Symbol för det kortaste avståndet (i meter) från de belysta föremålen

Våra produkter uppfyller för varje fall relevanta EU-standarder (EN 60598)
Distributör: Rábalux Zrt. H-9027 Győr, Körtefa u. 5.

TR - LAMBA IÇIN KULLANIM VE ÇALIŞTIRMA TALIMATLARI! Güvenliğiniz için, lambayı talimatlara uygun olarak monte edin ve çalıştırın. Bu talimatları saklayın. Ürünün, ürünün bilgi levhasının ve talimatların üzerindeki çizimleri tanımlayın ve uyarı yazılarını dikkate alın. Lamba, elektrik telinin ucunda bulabileceğiniz FLEXO fişi ile şebekeye bağlanabilir. Portatif lamba armatürü. Spot ışıklarını soğuk ya da soğumuş duruma ayarlayın, çünkü çalışma esnasında ısınırlar ve yanmalara sebep olabilirler. Ampulleri değiştirirken, ilk önce lambanın gerilim bağlantısını kesin (ana şalteri kapatın) ve ampul soğuyuncaya kadar bekleyin. Ampulleri, ekli şekilde gösterildiği gibi değiştirin. Halojen lambalara çıplak ellerinizle dokunmayın, onları tutmak ve yerlerine yerleştirmek için yumuşak bir bez kullanın. Ürünle birlikte verilen ampuller / ışık tüpleri garanti kapsamında değildir! Ürün, sadece bina içi kullanıma uygundur. Üretici, standarda uymayan bağlantı ve kullanımdan kaynaklanan ikinci derecedeki hasar ya da kazalardan sorumlu olmayacaktır. Çalıştırmaya başlama ya da çalıştırma ile ilgili herhangi bir sorununuz varsa, kalifiye bir elektrikçi ile görüşün. Sıvıların elektrikli parçalara temasını önlemek için, lambayı deterjanlarla ya da aşındırıcı maddelerle temizlemeyin. Sadece maksimum performanstaki ve bilgi levhasında ve prizin etrafında gösterilen türdeki bir ışık kaynağı ürün için kullanılabilir. Duvara takmayın! Bu armatürün kablosu değiştirilemez; kablo veya fiş zarar görmüşse armatür atılmalıdır. Mandallı lambalar başucu lambası olarak kullanılmamalıdır. Başucu lambaları, özellikle çocuklar için, vidalarla sabitlenmelidir. Ampul ve aydınlatılan cisim arasındaki mesafe, muhafazaların yakınında gösterilen verilerden daha az olamaz.
Işıklı nesnelerden en kısa mesafenin sembolü (metre cinsinden)

Ürünlerimiz, her durumda ilgili Avrupa standartlarına uymaktadır (EN 60598).
Distribütör: Rábalux Zrt. H-9027 Győr, Körtefa u. 5.

AZ - ÇIRAĞIN ISTIFADƏSI VƏ ONA QULLUQ ÜZRƏ TƏLIMAT! Öz şəxsi təhlükəsziliyiniz üçün sizdən çırağı təlimata uyğun olaraq quraşdırmaq və qoşmaq xahiş olunur. Təlimatı saxlayın. Çırağın üzərində, onun texniki məlumatlar cədvəlində və istifadəçi təlimatında göstərilmiş cizgilər ilə tanış olun. Xəbərdaredici mətnləri nəzərə alın. Çıraq naqilin sonunda yerləşən yastı ştepsel vilkası vasitəsi ilə elektirk şəbəkəsinə qoşulur. Daşınan çıraq. Işıq lampasının korpusunu soyuq halda quraşdırın, çünki işlək lampa çox qızır və yanıqlara səbəb ola bilər. Lampaların əvəzlənməsi zərurəti yarananda çırağı şəbəkədən ayırın (ştepsel vilkasının rozetkadan çıxarın) və lampanın soyumasını gözləyin. Lampanı əlavə olunmuş cizgiyə müvafiq olaraq dəyişin. Halogen lampalarına əl ilə toxunmayın. Onları ələ götürmək və oyuğa yerləşdirmək üçün yumşaq parça və ya salfetdən istifadə edin. Zəmanət çıraqla bir yerdə təchiz olunan lampalara / kompakt lüminisent borulara şamil olunmur! Çıraq sırf otaqlarda istifadə üçün nəzərdə tutulub. İstehsalçı qeyri-standart qoşulma və ya istifadədən qaynaqlanan zədələrə və ya qəzalara görə məsuliyyət daşımır. Qoşulma və ya istismarla əlaqəli problemlər yarananda müxətəssisə müraciət edin. Çırağı yuyucu və cilalayıcı maddələrlə təmizləməyin və elektrik hissələrin üzərinə mayenin daxil olmasına yol verməyin. Yalnız gücü və növü texniki məlumat cədvəlində və patronların yaxınlığında göstərilmiş işıq mənbələrindən istifadə edin. Divara montaj etməyin! Çıraqda olan elektrik naqili dəyişmək mümkün deyil. Elektrik naqilin və ya ştepsel vilkasının zədələnməsi halında çırağı artıq təyinatı üzrə istifadə etmək mümkün olmayacaq. Çırağı yatağın yanında sıxaclar üzərində istifadə etməyin. Yatağın yanındakı çıraqlar şurupla bərkidilməlidir, xüsusilə də uşaqlar üçün. Lampadan işıqlandırılan obyektə qədər məsafə patronda göstərilmiş məsafədən az ola bilməz.
İşıqlandırılan obyektdən ən qısa məsafənin işarəsi (metr ilə ifadə olunur)

Bizim məhsulumuz bütün hallarda avropa standartlarının tələblərinə cavab verir (EN 60598)
Distribyutor: Rábalux Zrt. H-9027 Győr, Körtefa u. 5.

BS - UPUTSTVA ZA KORIŠTENJE I RUKOVANJE RASVJETNIM TIJELOM! Zbog vaše sigurnosti, rasvjetno tijelo postavite i stavite u rad na osnovu ovih uputstava. Sačuvajte ova uputstva. Identificirajte šeme na proizvodu, na pločici proizvoda s podacima i u uputstvima i pridržavajte se napisanih upozorenja. Rasvjetno tijelo se može priključiti na mrežu pljosnatim FLEXO utikačem koji se nalazi na kraju električne žice. Prenosivo rasvjetno tijelo. Postavljajte lampe-reflektore u hladnom, ohlađenom stanju jer se one zagrijavaju tokom rada i mogu uzrokovati opekline. U slučaju zamjene sijalica prvo isključite grlo lampe sa napajanja (izvucite kabl iz utičnice) i pričekajte dok se sijalica ne ohladi. Zamijenite sijalice kako je pokazano na priloženoj slici. Ne dodirujte rukama halogene sijalice, koristite meku tkaninu ili maramicu da ih držite i stavite na mjesto. Sijalice / svijetleće cijevi isporučene zajedno sa ovim proizvodom nisu pokrivene garancijom! Proizvod je prikladan jedino za upotrebu u zatvorenom prostoru. Proizvođač neće snositi odgovornost za slučajna oštećenja ili nezgode nastale uslijed nestandardnog priključivanja i korištenja. Ako budete imali bilo kakvih problema sa uključivanjem ili funkcioniranjem proizvoda, kontaktirajte kvalificiranog električara. Nemojte čistiti rasvjetno tijelo deterdžentima ili abrazivnim materijalima, i izbjegavajte kontakt tekućine s električnim dijelovima. Proizvod može koristiti jedino izvor svjetlosti maksimalne snage i tipa naznačenog na pločici s podacima i oko grla. Ne postavljajte na zid! Kabl za ovu instalaciju se ne može zamijeniti, ako se kabl ili utikač oštete, instalacija će se odbaciti. Lampe sa štipaljkom se ne bi trebale koristiti kao lampe koje stavljamo uz krevet. Lampe uz krevet se trebaju pričvrstiti vijcima, posebno one za djecu. Udaljenost između sijalice i osvijetljenog objekta ne može biti manja od vrijednosti naznačene u blizini kućišta.
Oznaka najkraće udaljenosti (u metrima) od osvjetljenih objekata

Svi naši proizvodi zadovoljavaju relevantne standarde Europske unije (EN 60598)
Distributer: Rábalux Zrt. H-9027 Győr, Körtefa u. 5.

LB - BENOTZUNGS- AN BETRIIBSULEEDUNGE FIR BELIICHTUNGSKIERPER! Fir Är Sécherheet montéiert an huelt de Beliichtungskierper baséierend op den Instruktiounen a Betrib. Versuergt dës Instruktiounen. identifizéiert d’Ofbildungen um Produkt, um Ugaabsschëld vum Produkt an an den Instruktiounen a beuecht d’Warnhiwäiser. De Beliichtungskierper ka mam flaache Flexostecker um Enn vum Netzkabel un d’Stroumnetz ugeschloss ginn. Drobare Beliichtungskierper. Stellt d’Spotten a kalem Zoustand an, well se därbaants dem Betrib erhëtzen a Verbrennunge verursaache kënnen. Am Fall, wou d’Biren ersat musse ginn, trennt fir d’éischt de Stroum vum Beliichtungskierper (zéit den Haaptstecker) a waart, bis d’Bir ofgekillt ass. Ersetzt d’Bire wéi op der ugehaangener Ofbildung ugewisen. Beréiert d’Halogenbiren net mat Ären Hänn, benotzt en doucet Duch oder e Stoff, fir se ze halen an anzesetzen. Déi mam Produkt matgeliwwert Biren/Liichtstoffréier ënerleien net der Garantie! D’Produkt ass nëmmen intern ze benotzen. Den Hiersteller haft net fir Schied oder Accidenter, déi wéinst onsaachgeméissem Uschloss oder Gebrauch entstinn. Sollt Dir Problemer mat der Installatioun oder dem Betrib vum Produkt hunn, da kontaktéiert w. e. g. e qualifizéierten Elektriker. Botzt de Beliichtungskierper net mat Botz- oder Scheuermëttel a vermeit, datt d’Elektrodeeler mat Waasser a Beréierung kommen. Nëmmen eng Liichtquell vu maximaler Leeschtung a vum Typ, wéi en um Ugaabsschëld a ronderëm de Sockelen uginn ass, ka fir d’Produkt benotzt ginn. Net op enger Wand montéieren! De Kabel vun dësem Luuchtkierper kann net ersat ginn; wann de Kabel oder de Stecker beschiedegt sinn, da muss de Luuchtkierper entsuergt ginn. Klippluuchte sollten net als Bettluuchte benotzt ginn. Bettluuchte musse mat Schrauwe befestegt ginn, speziell bei Kanner. D’Distanz tëschent der Bir an dem beliichte Géigestand däerf net méi kleng si wéi am Beräich vun der Fassung uginn.
Symbol fir déi kierzt Distanz (a Meter) vun de beliichte Géigestänn

Eis Produkter entspriechen de jeeweilegen europäesche Virschrëften (EN 60598)
Distributeur: Rábalux Zrt. H-9027 Győr, Körtefa u. 5.

NL - GEBRUIKS- EN BEDIENINGSINSTRUCTIES VOOR LAMPARMATUUR. Voor uw eigen veiligheid, monteer en installeer de lamparmatuur volgens de aanwijzingen. Bewaar de instructies. Bepaal de juiste diagrammen op het product, op het gegevensoverzicht en in de aanwijzingen en neem de waarschuwingen in acht. De armatuur kan met de zich aan het uiteinde van het snoer bevindende FLEXO stekker aangesloten worden op het netwerk. Draagbare lamparmatuur. Stel de spotlampen in als ze koud, afgekoeld zijn, omdat de lampen opwarmen tijdens gebruik en brandwonden kunnen veroorzaken. Als de lampen verwisseld worden, zorg dat de spanning van het armatuur af (trek de netwerkstekker uit het contact) en wacht tot de lamp afgekoeld is. Verwissel de lamp volgens het bijgevoegde diagram. Raak de halogeenlampen niet met de hand aan, gebruik bij het vastpakken en plaatsen een zachte doek of een papieren zakdoekje. Lampen en lichtbuizen die met product meegeleverd worden vallen niet onder de garantie. Het product is alleen geschikt voor gebruik binnenshuis. De fabrikant kan niet verantwoordelijk gesteld worden voor incidentele schade die het gevolg is van ondeugdelijke aansluiting en gebruik. Bij problemen aangaande installatie en gebruik, raadpleeg een expert. Gebruik geen schoonmaak- of schuurmiddelen bij het reinigen van de lamparmatuur en vermijd dat vocht electrische delen kan bereiken. Bij dit product mogen alleen lichtbronnen van het in het gegevensstaatje en bij de fittingen vermelde type en maximale vermogen worden gebruikt! Niet tegen de muur bevestigen! De bedrading van deze lamparmatuur kan niet worden vervangen. Als de bedrading of de stekker beschadigd raakt, kan de lamp niet meer naar behoren worden gebruikt. Lamparmaturen met klemmen dienen niet te worden gebruikt in de buurt van bedden. Gebruik bij bedden lampen die met schroeven vastgezet zijn, met name bij kinderen. De afstand tussen het belichte voorwerp en de lamp mag niet kleiner zijn dan de afstand die voorgeschreven staat nabij de fittingen.
Symbool voor de minimale afstand tussen het belichte voorwerp en de lamp (in meters).

Onze producten voldoen in alle gevallen aan de relevante Europese normen (EN 60598).
Distributeur: Rábalux Zrt. H-9027 Győr, Körtefa u. 5.

GA - TREORACHA ÚSÁIDE AGUS OIBRIÚCHÁIN DON FHEISTIÚ SOLAIS! Ar mhaithe le do shábháilteacht, feistigh an feistiú solais agus cuir i bhfeidhm é de réir na dtreoracha. Caomhnaigh na treoracha seo. Aithin na léaráidí ar an táirge, ar phláta sonraí na táirge, agus sna treoracha agus cuir na téacsanna foláirimh san áireamh. Is féidir an feistiú solais a cheangail den líonra leis an bplocóid phlánach FLEXO atá le fáil ag ceann na sreanga leictrí. Feistiú solais iniompartha. Socraigh na spotsoilse agus iad fuar, fuaraithe; éiríonn siad te agus iad á n-oibriú agus d’fhéadfaidís bheith ina gcúis le dónna. I gcás go mbeadh na bolgáin á n-athrú scaoil an feistiú lampa ó theannas ar dtús (tarraing amach an phlocóid phríomhlíonra), agus fán go mbeidh an bolgán fionnuar. Athraigh na bolgáin mar atá léirithe san fhíor atá ceangailte. Ná cuir do lámha ar na bolgáin halaigin, úsáid ceirt bhog nó ciarsúr páipéir chun iad a choinneáil ina n-ionad. Níl na bolgáin / feadáin solais a sholáthraítear leis an táirge clúdaithe ag an ráthaíocht! Níl an táirge seo oiriúnach ach d’úsáid laistigh. Ní bheidh an táirgeoir faoi dhliteanas i leith damáistí teagmhasacha nó taismí mar gheall ar cheangal neamhchaighdeánach agus úsáid neamhchaighdeánach. Má bhíonn aon fhadhb agat agus an feistiú solais á chur i bhfeidhm agat, déan teagmháil le leictreoir cáilithe. Ná glan an feistiú solais le glantaigh ná le hábhair scríobacha agus seachain teagmháil idir leachtanna agus codanna leictreacha. Ní féidir foinse solais a úsáid don táirge ach ceann ar fheidhmíocht uasta den chineál atá léirithe ar an bplátaí sonraí thart timpeall an tsoicéid. Ná feistigh le balla! Ní féidir cábla an tsuitigh a athrú; má bhíonn an cábla nó an phlocóid damáiste, ní mór an suiteach a chaitheamh uait. Níor cheart lampaí clampa a úsáid mar lampaí colbha leapa. Ba cheart lampaí colbha leapa a fheistiú le scriúnna, go háirithe do leanaí. Ní fheadann an fad idir an bolgán agus an rud soilsithe a bheith níos lú ná na sonraí atá léirithe i gcóngaracht na cásála.
Comhartha an fhaid is giorra (in méadair) ó na rudaí soilsithe

Cloíonn ár gcuid táirigí leis na caighdeáin Eorpacha a bhaineann leo i ngach gcás (EN 60598)
Dáileoir: Rábalux Zrt. H-9027 Győr, Körtefa u. 5.

IS - NOTKUNAR- OG STARFRÆKSLULEIÐBEININGAR FYRIR LJÓSASTÆÐI! Í öryggisskyni skal setja upp ljósastæðið og taka það í notkun samkvæmt leiðbeiningunum. Geymdu leiðbeiningarnar. Finndu teikningarnar á vörunni, á upplýsingaplötu vörunnar og í leiðbeiningunum og hafðu hliðsjón af viðvaranatextunum. Ljósastæðið má tengja við rafmagn með flötu FLEXO klónni sem má finna á enda rafmagnssnúrunnar. Hreyfanlegt ljósastæði. Stilltu kastljósin þegar þau eru köld og hafa kólnað niður því þau hitna við notkun og geta valdið brunasárum. Ef skipta á um perur skal fyrst taka rafmagn af ljósastæðinu (taka rafmagnskló úr sambandi) og bíða þangað til peran hefur kólnað. Skiptu um perurnar eins og sýnt er á meðfylgjandi mynd. Ekki snerta halógenperurnar með höndunum, notaðu mjúka tusku eða bréf til að halda þeim og setja þær á sinn stað. Perurnar/flúrperurnar, sem fylgja með vörunni, falla ekki undir ábyrgðina! Varan hentar aðeins til notkunar innandyra.Framleiðandi ber ekki skaðabótaábyrgð á tilfallandi tjóni eða slysum af völdum tengingar og notkunar sem ekki er með hefðbundnum hætti. Ef vandamál koma upp við uppsetningu eða notkun vörunnar skaltu hafa samband við rafvirkja. Ekki þrífa ljósastæðið með hreinsiefnum eða sverfandi efnum og gættu þess að vökvi komist ekki í snertingu við rafhluta vörunnar. Aðeins má nota ljósgjafa samkvæmt þeirri hámarksgetu og gerð sem gefin er upp á upplýsingaplötunni og í kring um innstunguna. Ekki festa á vegg! Ekki er hægt að skipta um kapal búnaðarins, ef kapallinn eða tengillinn er skemmdur skal farga búnaðinum. Ekki ætti að nota klemmulampa sem náttborðslampa. Náttborðslampar ættu að vera festir með skrúfum, einkum hjá börnum. Fjarlægðin á milli perunnar og upplýsta hlutarins má ekki vera minni en gefið er upp við umgjörðina.
Tákn fyrir minnstu fjarlægð (í metrum) frá upplýstum hlutum

Vörur okkar uppfylla viðeigandi Evrópustaðla í hverju tilviki (EN 60598)
Dreifingaraðili: Rábalux Zrt. H-9027 Győr, Körtefa u. 5.

CA - INSTRUCCIONS D’ÚS I FUNCIONAMENT DE LES LÀMPADES! Per la seva seguretat, instal·li i utilitzi les làmpades seguint aquestes instruccions. Desi les instruccions. Identifiqui els dibuixos del quadre de botons del producte i els esquemes de les instruccions i tingui en compte els textos d’advertència. La làmpada es pot connectar a la xarxa elèctrica mitjançant l’endoll pla FLEXO que hi ha l’extrem del cable elèctric. Làmpada portàtil. Instal·li els focus en fred, quan s’hagin refredat, ja que mentre funcionen s’escalfen i poden causar cremades. Si cal canviar les bombetes, primer desconnecti el portalàmpades (desconnecti l’endoll de la xarxa) i esperi que la bombeta s’hagi refredat. Canviï les bombetes tal com es mostra al dibuix. No toqui els llums halogens amb les mans, utilitzi un tros de roba o un mocador per subjectar-los i col·locar-los al seu lloc. Les bombetes/tubs fluorescents del paquet no s’inclouen dins la garantia del producte! Aquest producte només és adequat per a interiors. El fabricant no es responsabilitza de cap dany indirecte o accident causat per un ús o instal·lació inadequat. Si té problemes amb la instal·lació o el funcionament del producte, si us plau, posi’s en contacte amb un lampista qualificat. No netegi la làmpada amb detergents ni materials corrosius i eviti el contacte de líquids amb les parts elèctriques. Només es pot instal·lar un tipus de bombeta d’alt rendiment i del tipus indicat a l’etiqueta al costat de l’endoll. No l’instal·li a la paret! El cable d’aquest aparell no es pot substituir. Si el cable o l’endoll s’espatllen, cal llençar tot l’aparell. Les làmpades amb fixacions no s’haurien d’utilitzar com a llums a la tauleta de llit. Les llums de les tauletes de nit s’haurien d’afixar amb cargols, sobretot les dels infants. La distància entre la bombeta i l’objecte il·luminat no pot ser inferior a la indicada.
Símbols de les distàncies mínimes (en metres) amb els objectes il·luminats

Els nostres productes s’ajusten als estàndards europeus pertinents (EN 60598)
Distribuïdor: Rábalux Zrt. H-9027 Győr, Körtefa u. 5.

MT - STRUZZJONIJIET DWAR L-UŻU U T-TĦADDIM TA’ FITTING TAD-DAWL! Għas-sigurezza tiegħek, immonta u ħaddem il-fitting tad-dawl skond l-istruzzjonijiet. Żomm dawn l-istruzzjonijiet. Identifika d-disinni fuq il-prodott, fuq il-pjanċa tad-dejta tal-prodott, u fl-istruzzjonijiet u agħti kas it-testi ta’ twissija. Il-fitting tad-dawl jista’ jiġi kkonnettjat man-netwerk bi plagg ċatt FLEXO li jinsab fit-tarf tal-wajer tal-elettriku. Fitting tad-dawl li jinġarr. Ħalli l-ispotlights fi stat kiesaħ u biered għax huma jisħnu matul it-tħaddim u jistgħu jikkawża ħruq. Fil-każ ta’ bdil ta’ bozoz, l-ewwel ħoll il-fitting tal-lampa mit-tensjoni (iġbed il-plagg tal-mains), u stenna sakemm il-bozza tiksaħ. Ibdel il-bozza kif jidher fil-figura mehmuża. Tmissx b’idejk il-bozoz aloġeni, uża biċċa drapp ratba jew tissue biex iżżommhom u tpoġġihom f’posthom. Il-bozoz/tubi pprovduti flimkien mal-prodott mhumiex koperti bil-garanzija! Il-prodott huwa adattat għall-użu fuq ġewwa biss. Il-produttur ma jistax ikun responsabbli għal ħsarat inċidentali jew aċċidenti minħabba konnessjoni jew użu mhux skond l-istandard. Jekk ikollok xi problemi biex tibda tħaddem jew matul it-tħaddim, ikkuntattja electrician kwalifikat. Tnaddafx il-fitting tad-dawl b’deterġents jew materjali li joborxu u evita l-kuntatt tal-likwidi ma’ partijiet elettriċi. Sorsi ta’ dawl ta’ prestazzjoni massima biss u tat-tip indikat fil-pjanċa tad-dejta u madwar is-sokit jistgħu jintużaw għall-prodott. Timmuntax fuq il-ħajt! Il-kejbil ta’ din il-luminarja ma jistax jinbidel; jekk il-kejbil jew il-plagg ikun bil-ħsara, il-luminarja għandha tintrema’. Lampi bi klamp ma għandhomx jintużaw bħala lampi ta’ ħdejn is-sodda. Lampi ta’ ħdejn is-sodda għandhom jitwaħħlu bil-viti, speċjalment minħabba t-tfal. Id-distanza bejn il-bozza u l-oġġett mixgħul ma għandhiex tkun inqas mid-dejta indikata fil-viċinanza ta’ HOUSINGSD
Simbolu tal-iqsar distanza (f’metri) mill-oġġetti illuminati

Il-prodotti tagħna jikkonformaw mal-istandards Ewropej relattivi f’kull każ (EN 60598)
Distributur: Rábalux Zrt. H-9027 Győr, Körtefa u. 5.

ME - UPUTSTVA ZA KORIŠTENJE I RUKOVANJE RASVJETNIM TIJELOM! Radi vaše sigurnosti, namontirajte i rasvjetno tijelo stavite u rad na osnovu ovih uputstava. Sačuvajte ova uputstva. Identifikujte šeme na proizvodu, na pločici proizvoda s podacima i u uputstvima i imajte na umu tekstualna upozorenja. Rasvjetno tijelo se može priključiti na mrežu pomoću pljosnatog FLEXO utikača koji se nalazi na kraju električne žice. Prenosivo rasvjetno tijelo. Postavljajte lampe-reflektore u hladnom, ohlađenom stanju jer se one zagrijavaju prilikom rada i mogu da prouzrokuju opekotine. U slučaju zamjene sijalica prvo isključite grlo lampe sa napajanja (izvucite kabl iz utičnice) i sačekajte dok se sijalica ne ohladi. Zamijenite sijalice kako je pokazano na priloženoj slici. Nemojte golim rukama dodirivati halogene sijalice, koristite meku krpu ili papirnu maramicu da ih držite i stavite na svoje mjesto. Sijalice / svijetleće cijevi isporučene sa ovim proizvodom nisu pokrivene garancijom! Proizvod je prikladan jedino za korišćenje u zatvorenom prostoru. Proizvođač neće biti odgovoran za slučajna oštećenja ili nezgode koje nastaju uslijed nestandardnog priključivanja i korišćenja. Ukoliko biste imali bilo kakvih problema kod uključivanja ili funkcionisanja proizvoda, kontaktirajte kvalifikovanog električara. Nemojte čistiti rasvjetno tijelo sa deterdžentima ili abrazivnim materijalima, i izbjegavajte kontakt tečnosti sa električnim dijelovima. Za proizvod se može koristiti samo izvor svjetlosti maksimalne snage i vrste koja je navedena na pločici s podacima ili oko grla. Ne postavljajte na zid! Kabl za ovu instalaciju ne može se zamijeniti, ako se kabl ili utikač oštete, instalacija će se odbaciti. Lampe sa štipaljkom ne bi trebalo koristiti kao lampe koje stavljamo uz krevet. Lampe uz ivice kreveta treba da budu pričvršćene vijcima, naročito one za djecu. Udaljenost između sijalice i osvijetljenog objekta ne može biti manja od vrijednosti naznačene u blizini kućišta.
Oznaka najmanje udaljenosti (u metrima) od osvijetljenih objekata

Svi naši proizvodi zadovoljavaju relevantne standarde Evropske unije (EN (60598)
Distributer: Rábalux Zrt. H-9027 Győr, Körtefa u. 5.

HY - ԼՈՒՍԱՅԻՆ ՍԱՐՔԵՐԻ ՕԳՏԱԳՈՐԾՄԱՆ և ԳՈՐԾԱՐԿՄԱՆ ՑՈՒՑՈՒՄՆԵՐ: Ձեր անվտանգության համար լուսային սարքի մոնտաժումն ու գործողության մեջ դնելը հիմնված է նշված ցուցումների վրա: Պահպանե՛ք այս ցուցումները: Համեմատե՛ք ապրանքում, տեղեկատվական թերթիկում և ցուցումներում ներկայացված տվյալները և պահպանե՛ք նախազգուշական տեքստերը: Լամպն էլեկտրական հոսանքին է միացվում լարի ծայրում գտնվող կապակցման հողակցված (FLEXO) խրոցի միջոցով: Դյուրաշարժ լուսային սարք Լամպի ուղղորդված լույսի պատիճը տեղադրե՛ք սառը վիճակում, քանի որ աշխատող լամպն ուժեղ տաքանում է, որի հետևանքով կարող եք ստանալ այրվածքներ: Լույսի աղբյուրի փոխարինման անհրաժեշտության դեպքում անջատե՛ք լամպը հոսանքից (հեռացրե՛ք խրոցը վարդակից) և սպասե՛ք, մինչև լամպը սառչի: Լամպերի փոխարինումը կատարեք կցված սխեմային համապատասխան: Ձեռքերով մի՛ դիպչեք հալոգենային լամպերին, և որպեսզի դրանք ձեռքով վերցնեք և դնեք իրենց բնիկի մեջ, օգտագործե՛ք փափուկ կտոր կամ թաշկինակ: Ապրանքի և դրա հետ տրվող այս լամպերի/լուսային խողովակների համար երաշխիք չի նախատեսվում: Ապրանքը հարմար է միայն շինության մեջ օգտագործման համար: Արտադրողը չի կրում պատասխանատվություն սխալ միացման և օգտագործման հետևանքով առաջացած պատահական վնասվածքների և խափանումների համար: Միացման կամ շահագործման հետ խնդիրներ առաջանալու դեպքում դիմեք մասնագետ-էլեկտրիկներին: Լամպի մաքրման համար մի՛ օգտագործեք լվացող կամ հարող միջոցներ և մի՛ թողեք, որ լամպի էլեկտրական մասերի վրա հեղուկ հայտնվի: Օգտագործե՛ք միայն լույսի այնպիսի աղբյուրներ, որոնց հզորությունն ու տեսակը համապատասխանում են բնիկների վահանին և դրանց մոտ նշվածին: Մի՛ ամրացրեք պատին: Լուսային սարքի էլեկտրական լարը չի կարող փոխարինվել: Էլեկտրական լարի կամ վարդակի խրոցի վնասման դեպքում լուսային սարքի նպատակային օգտագործումը դառնում է անհնար: Մահճակալի մոտակայքում (հատկապես՝ երեխաների համար) խորհուրդ ենք տալիս օգտագործել պտուտամեխով ամրացված լուսային սարքեր: Լամպից մինչև լուսավորվող օբյեկտն ընկած հեռավորությունը չի կարող լինել ավելի քիչ, քան նշված է լամպի բնիկի մոտ:
Մինչև լուսավորվող օբյեկտը ամենաքիչ հեռավորությունը (մետրերով)

Մեր արտադրանքը բոլոր դեպքերում համապատասխանում է եվրոպական ստանդարտներին: (EN 60598)
Մատակարար՝ Rábalux Zrt. H-9027 Győr, Körtefa u. 5.

PT - INSTRUÇÕES DE UTILIZAÇÃO E OPERAÇÃO PARA ACESSÓRIOS DE ILUMINAÇÃO! Para sua segurança, monte e coloque os acessórios de iluminação a funcionar com base nas instruções. Conserve estas instruções. Identifique os desenhos no produto, na placa de dados do produto e nas instruções e tenha em consideração os textos de aviso. O acessório de iluminação pode ser ligado à rede pela ficha FLEXO plana que se encontra na extremidade do fio elétrico. Acessório de iluminação portátil. Ajuste os focos a frio, depois de arrefecerem, pois aquecem durante o funcionamento e podem provocar queimaduras. No caso de substituição das lâmpadas, primeiro corte a ligação da tensão ao acessório do candeeiro (tire a ficha de fornecimento) e espere até a lâmpada arrefecer. Substitua as lâmpadas como se mostra na figura em anexo. Não toque com as suas mãos nas lâmpadas de halogénio, utilize um pano macio ou um tecido para as segurar e colocar no sítio. As lâmpadas/tubos de luz fornecidos com o produto não são cobertos pela garantia! O produto é adequado apenas para utilização interior. O produtor não será responsável por danos incidentais ou acidentes resultantes de uma ligação e utilização não convencionais. Se tiver problemas com a colocação em funcionamento ou operação, contacte um eletricista qualificado. Não limpe o acessório de luz com detergentes ou materiais abrasivos e evite o contacto de líquidos com peças elétricas. Apenas poderá ser utilizada para o produto uma fonte de luz de máximo desempenho e do tipo indicado na placa de dados e junto da tomada. Não monte na parede! O cabo deste acessório não pode ser substituído; se o cabo ou ficha se danificarem, o acessório deve ser descartado. Os candeeiros com grampo não devem ser usados como candeeiros de cabeceira. Os candeeiros de cabeceira devem ser apertados com parafusos, especialmente para crianças. A distância entre a lâmpada e o objeto iluminado não pode ser inferior aos dados indicados junto das caixas.
Símbolo da distância mais curta (em metros) a partir dos objetos iluminados

Os nossos produtos cumprem em casa caso as correspondentes normas europeias relevantes (EN 60598)
Distribuidor: Rábalux Zrt. H-9027 Győr, Körtefa u. 5.

ES - INSTRUCCIONES DE USO Y MANTENIMIENTO PARA LUMINARIA. Es importante seguir las instrucciones para el montaje y la puesta en marcha de la luminaria para su seguridad. Conserve las instrucciones. Identifique las figuras indicadas sobre el producto, tabla de datos del producto y en las instrucciones de uso y respete las inscripciones de advertencia. La luminaria puede ser conectada a la red con el enchufe flexo que se halla al cabo del cable de alimentación. Luminaria móvil. Hay que ajustar las cabezas de las lámparas spot en estado frío, porque durante su funcionamiento se calientan y pueden provocar daños. Para cambiar las bombillas, primero hay que cortar la tensión de alimentación de a luminaria (quitar el enchufe de la red) y esperar que la bombilla se enfrie. El cambio de las bombillas se debe realizar según las instruccciones de la figura. No toque de la mano las bombillas halógenas, utilice un trapo o un pañuelo de papel. La garantía no incluye las bombillas y las lámparas, fornecidas con el producto. El producto debe ser utilizado en el interior. El fabricante no asume la responsabilidad de los daños o accidentes provocados por la conexión o utilización incompetentes. En caso de problemas relacionados con la instalación o el funcionamiento, contacte a un especialista. Para la limpieza de la luminaria, no utilice productos químicos o abrasivos y no derrame agua sobre los componentes eléctricos. Para el producto se puede utilizar solo la fuente de luz de tipoy de potencia indicados sobre la tabla de datos y cerca de los casquillos. No la instale sobre pared El cable de esta luminaria no puede ser cambiado. Si el cable o el enchufe están deteriorados, la luminaria no puede ser utilizada. No utilice luminarias con pinzas cerca de la cama. Allí se debe utilizar luminaria fijada con tornillos, especialmente para los niños. La distancia del objeto iluminado no puede ser menos que el valor indicado cerca de los casquillos.
Indicación de la distancia más corta desde los objetos iluminados (en metros):

Nuestros productos son siempre conformes a las normas europeas (EN 60598)
Distribudor: Rábalux Zrt. H-9027 Győr, Körtefa u. 5.

1

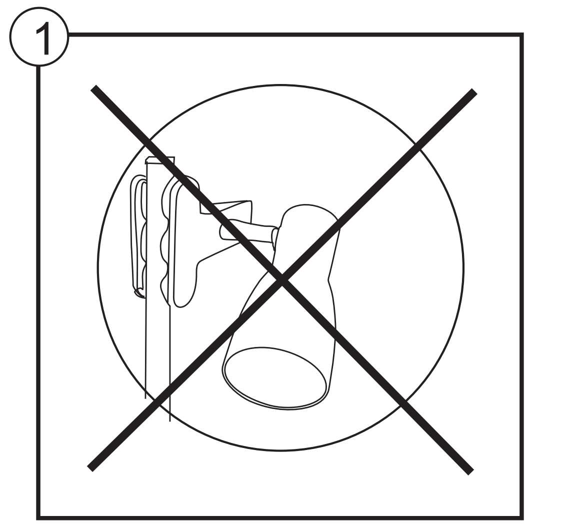

2

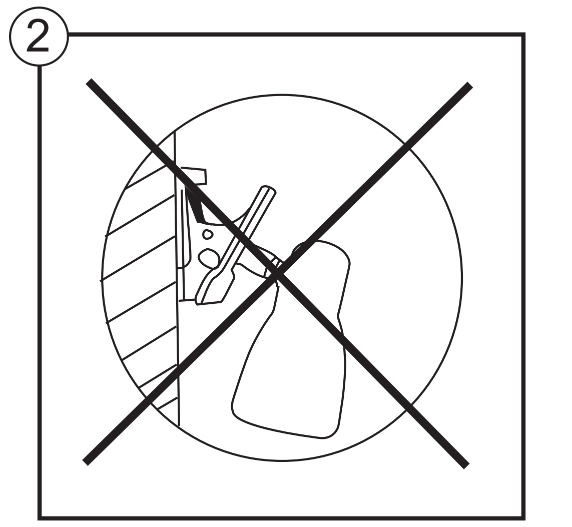

3

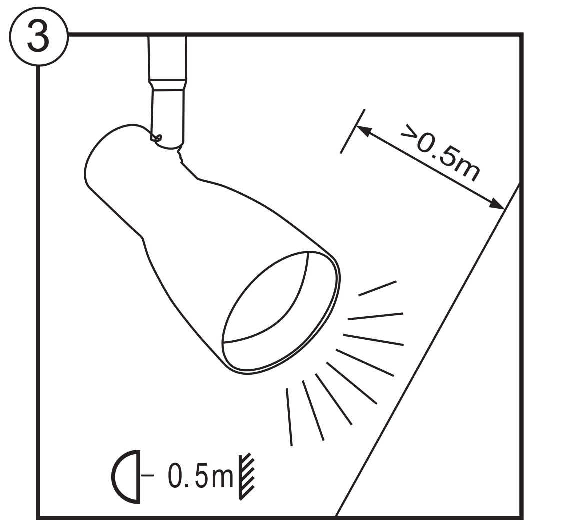

4

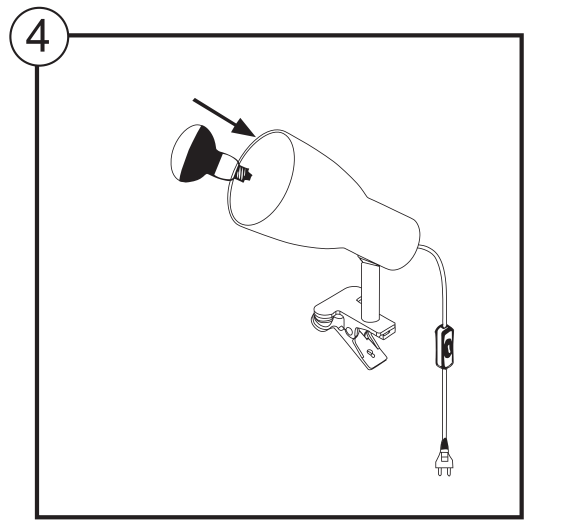

5

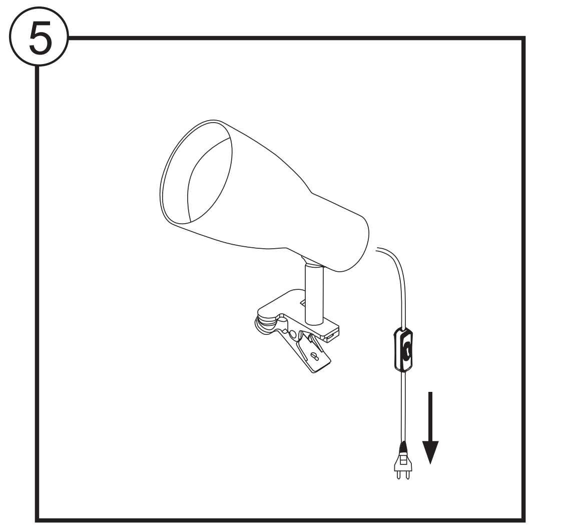

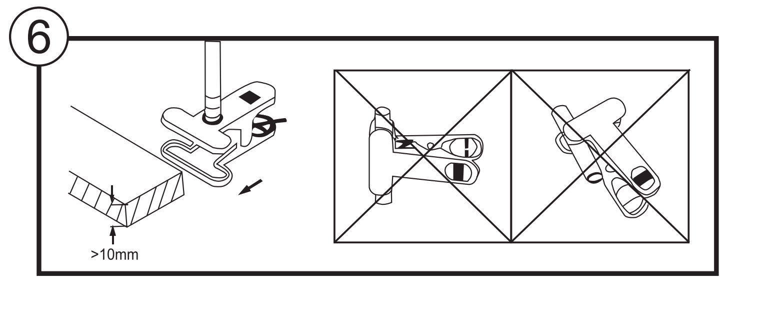6